馬淵川流域下水道一般図

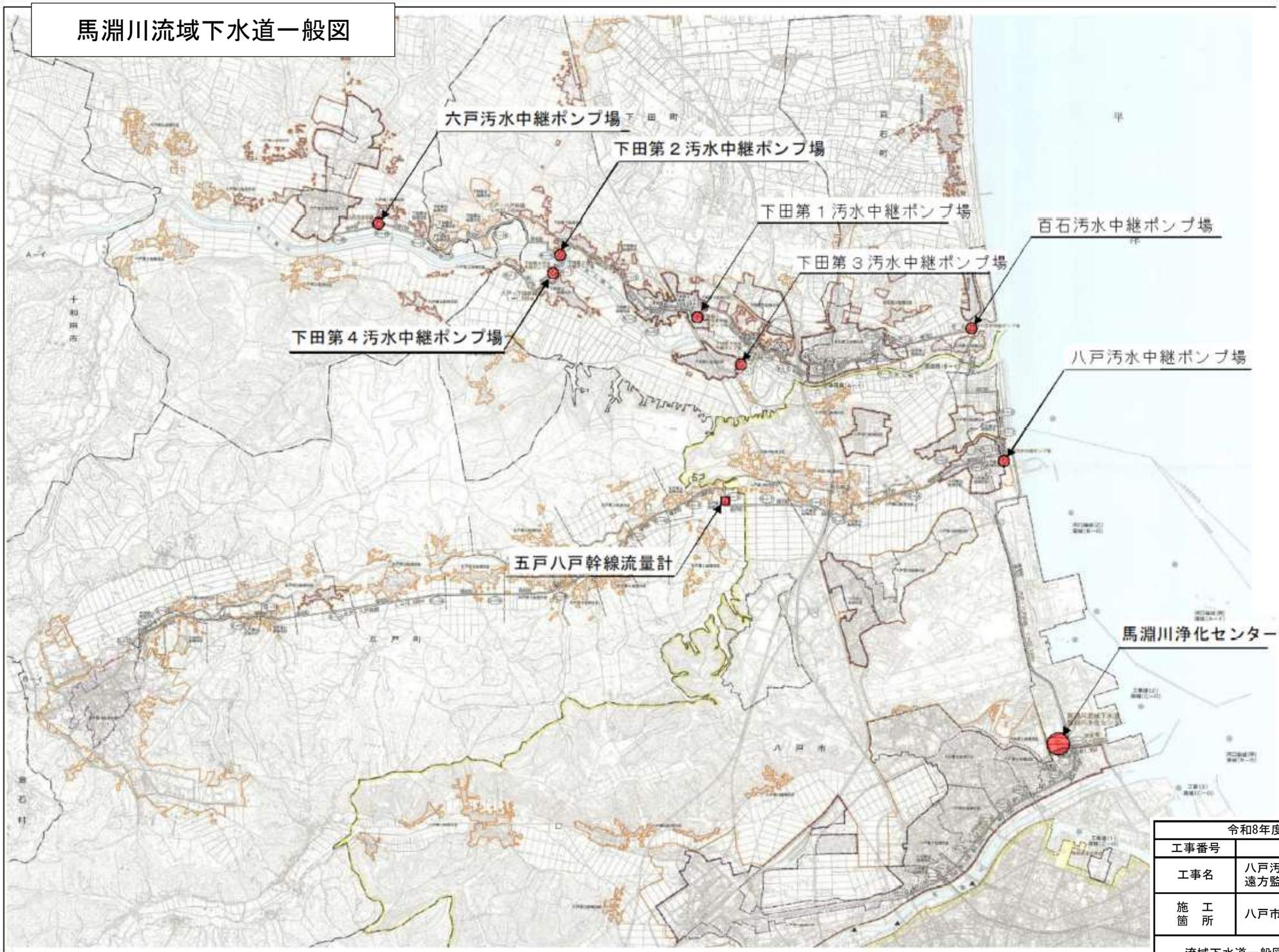

● は今回工事箇所を示す。

令和8年度　馬淵川流域下水道	
工事番号	流2下第1号
工事名	八戸汚水中継ポンプ場外 遠方監視制御設備更新工事
施　工 箇　所	八戸市大字市川町外地内
流域下水道一般図	縮尺　NONE
図面番号	43葉中　E-01
三八県土整備事務所	
青　　森　　県	

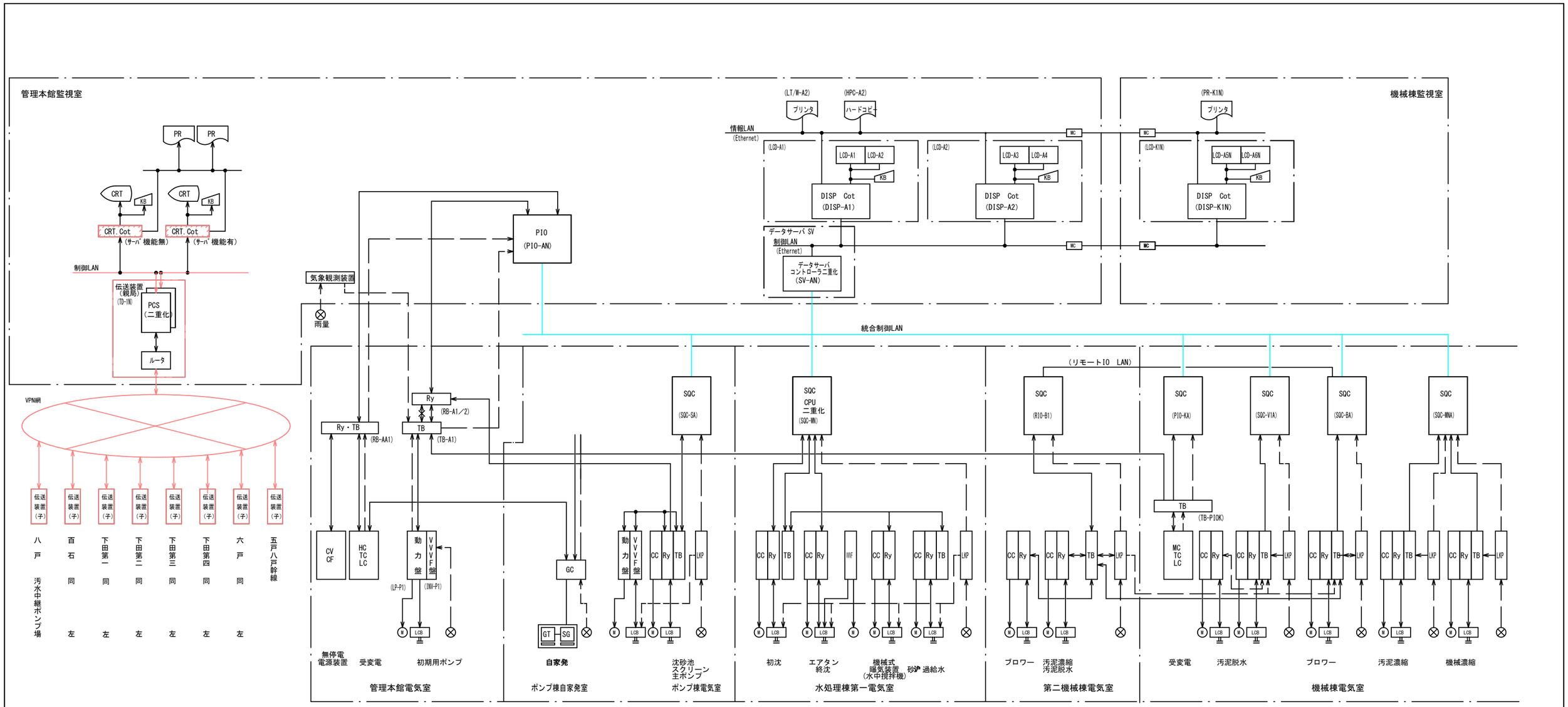

凡例

記号	名称	備考	記号	名称	備考
OPC	オペレータコンソールディスク		LKP	現場用計装盤	
LCD	LCD監視制御装置		HC	高圧盤	
LCD Cot	CTR用コントローラ		TC	変圧器盤	
DISP	ディスプレイ		LC	低圧器盤	
DISP Cot	ディスプレイ用コントローラ		CC	コントロールセンター	
SV	データサーバ		LCB	現場操作盤	
KB	キーボード		M	モータ	
LT/W	日報月報用タイプライター		GT	ガスタービンエンジン	
AT/W	アナウンスメントタイプライタ		SG	同期発電機	
KP	工業計器盤		GC	発電機盤	
I/O	入出力装置		TMTC(親)	遠方監視制御盤(親機)	
RY	補助継電器盤		TMTC(子)	遠方監視制御盤(子機)	
TB	中継端子盤		MDF	電話用本配線	
SQC	シーケンスコントローラ		⊗	計装発信器	
RIO-B	送風機リモート入出力装置		MC	メディアコンバータ	
PCS	プロセスコントローラ		MDF	電話用分配器	

(注記)
1) ▭ は今回新設を示す。
2) ▨ は機能増設を示す。
3) 特記なきは既設を示す。

(凡例)
統合制御LAN 光ケーブル

令和8年度 馬淵川流域下水道	
工事番号	債流2下第1号
工事名	八戸汚水中継ポンプ場外遠方監視制御設備更新工事
施工箇所	八戸市大字市川町外地内
システム構成図(更新)	縮尺 S:NONE
図面番号	43葉中 E-02
三八県土整備事務所	
青森県	

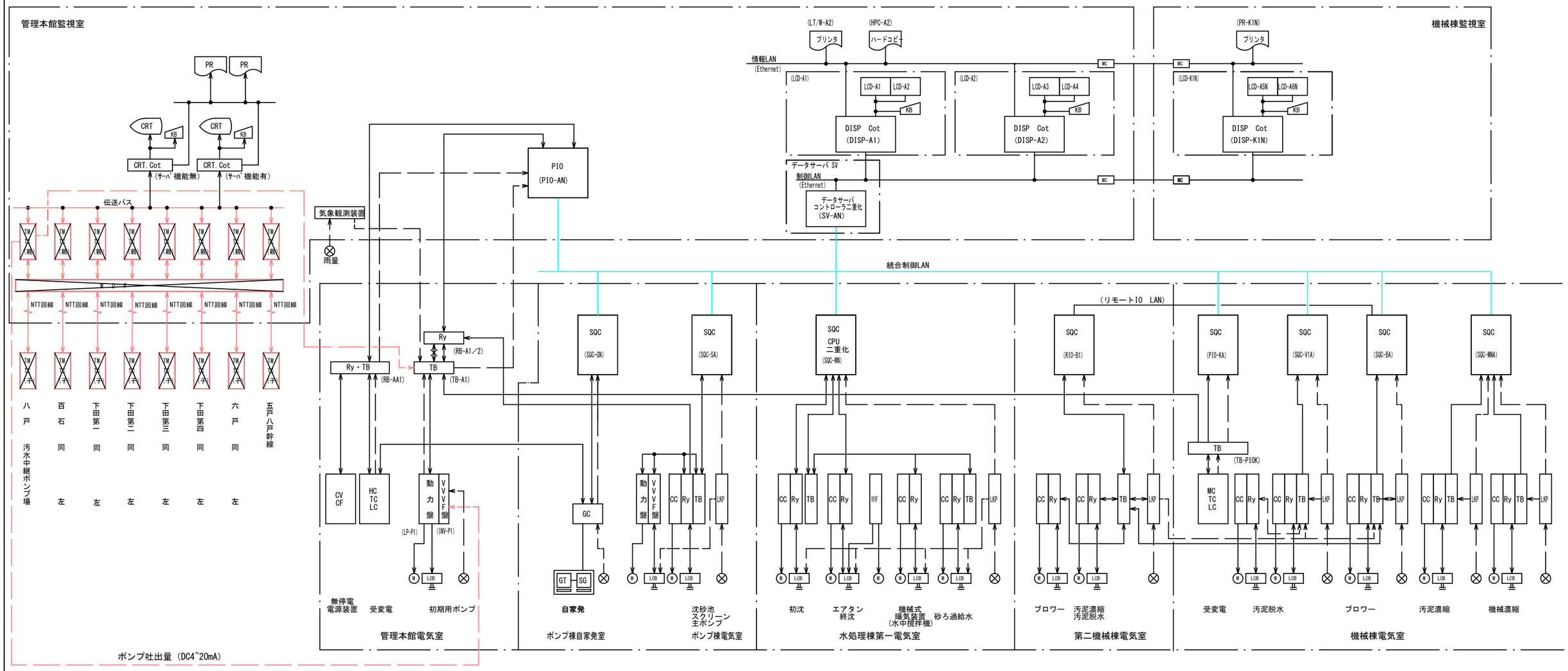

凡 例

記 号	名 称	備 考	記 号	名 称	備 考
OPC	オペレータコンソールディスク		LKP	現場用計装盤	
CRT	CRTディスプレイ		HC	高圧盤	
CRT Cot	CTR用コントローラ		TC	変圧器盤	
DISP	ディスプレイ		LC	低圧器盤	
DISP Cot	ディスプレイ用コントローラ		CC	コントロールセンター	
SV	データサーバ		LCB	現場操作盤	
KB	キーボード		M	モータ	
LT/W	日報月報用タイプライター		GT	ガスタービンエンジン	
AT/W	アナワンスメントタイプライタ		SG	同期発電機	
KP	工業計器盤		GC	発電機盤	
I/O	入出力装置		TMTC(親)	遠方監視制御盤(親機)	
RY	補助継電器盤		TMTC(子)	遠方監視制御盤(子機)	
TB	中継端子盤		MDF	電話用本配線	
SQC	シーケンスコントローラ		⊗	計装発信器	
RIO-B	送風機リモート入出力装置		MC	メディアコンバータ	
			MDF	電話用分配器	

(注記)
1) ⊠ は今回撤去を示す。
2) 特記なきは既設を示す。

(凡例)
統合制御LAN 光ケーブル

令和8年度 馬淵川流域下水道	
工事番号	債流2下第1号
工事名	八戸汚水中継ポンプ場外遠方監視制御設備更新工事
施工箇所	八戸市大字市川町外地内
システム構成図 (撤去)	縮尺 S:NONE
図面番号	43葉中 E-03
三八県土整備事務所	
青森県	

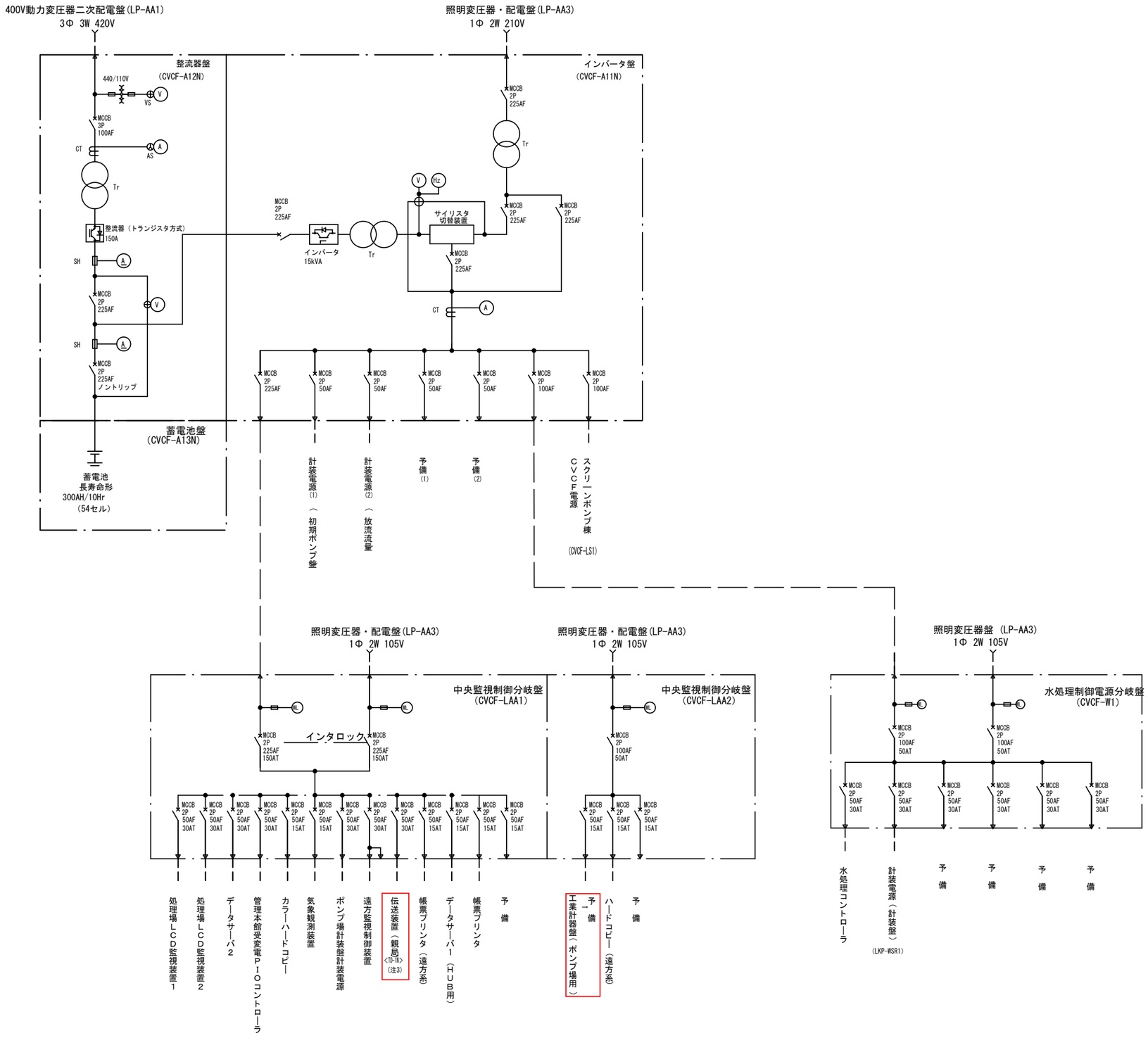

（注記）

1） ▭ は今回工事を示す。

2） 特記なきは既設を示す。

3） 同一フィーダにて更新盤を電源接続する。

令和8年度　馬淵川流域下水道	
工事番号	債流2下第1号
工事名	八戸汚水中継ポンプ場外遠方監視制御設備更新工事
施工箇所	八戸市大字市川町外地内
馬淵川浄化センター 管理棟無停電電源装置 単線結線図（更新）	縮尺 S:NONE
図面番号	43葉中　E-04
三八県土整備事務所	
青　森　県	

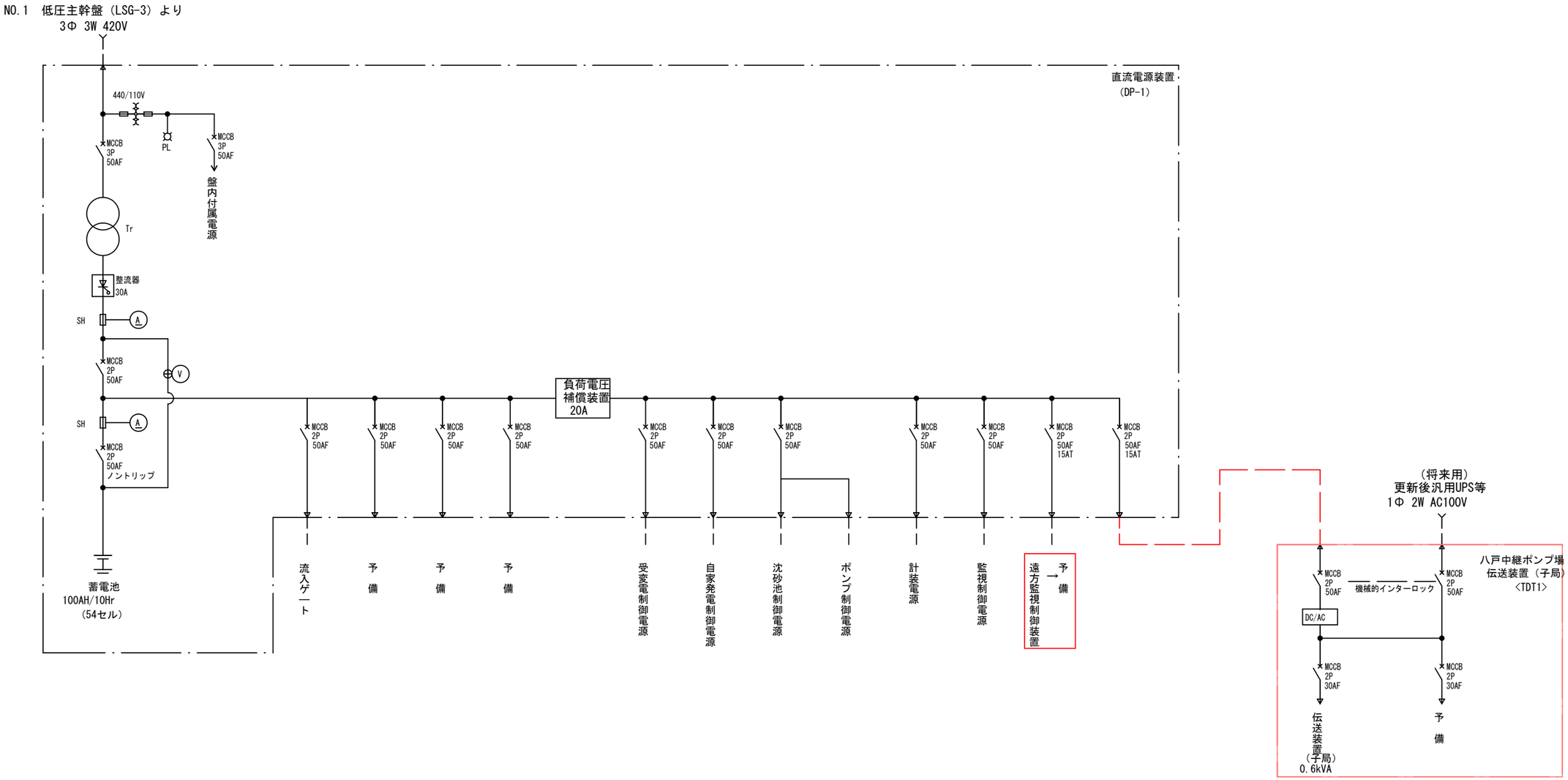

（注記）
1） ▭ は今回工事を示す。
2）特記なきは既設を示す。

令和8年度　馬淵川流域下水道	
工事番号	債流2下第1号
工事名	八戸汚水中継ポンプ場外遠方監視制御設備更新工事
施工箇所	八戸市大字市川町外地内
八戸中継ポンプ場直流電源装置単線結線図（更新）	縮尺 S:NONE
図面番号	43葉中　E-05
三八県土整備事務所	
青　森　県	

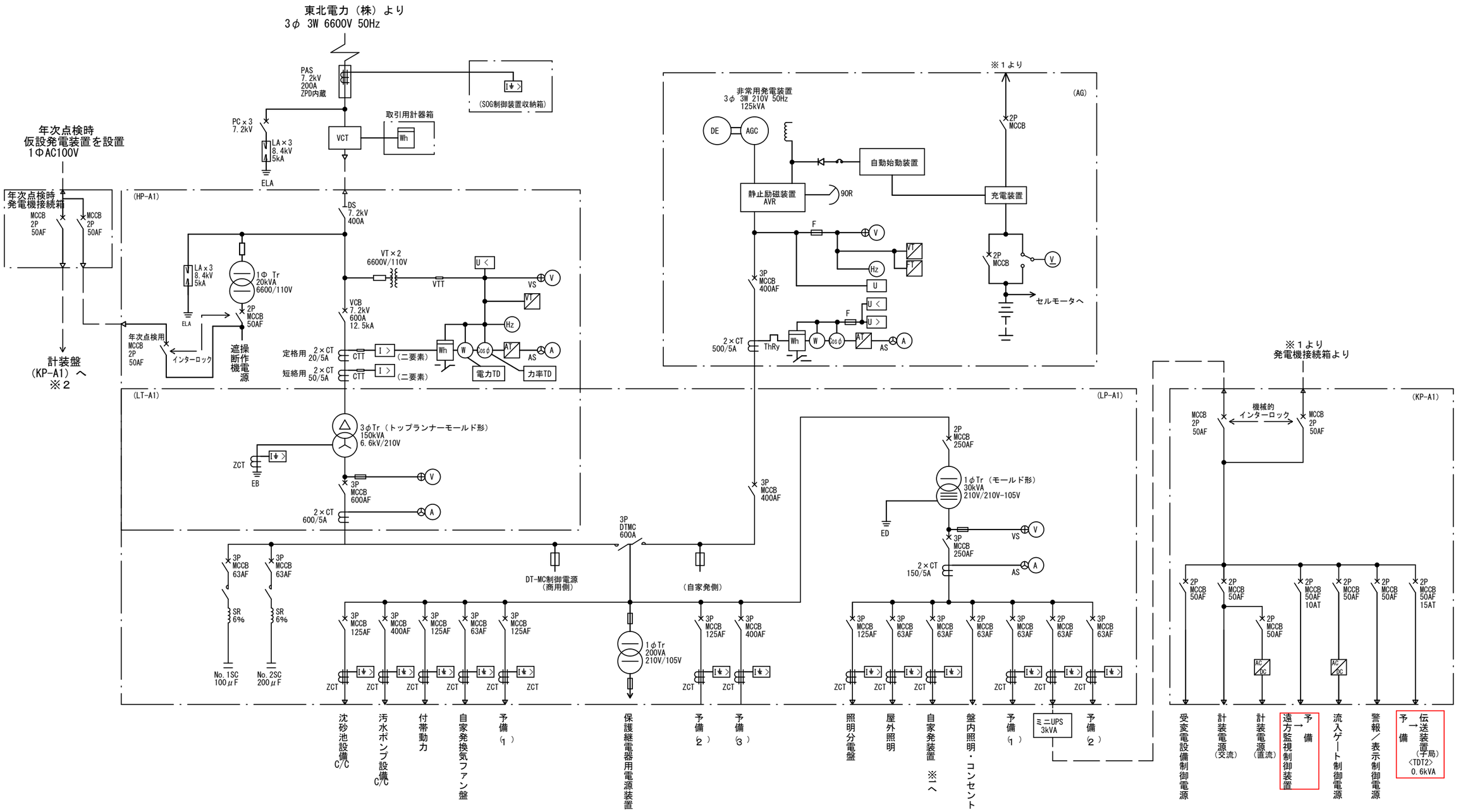

（注記）

1) ▭ は今回工事を示す。

2) 特記なきは既設を示す。

令和8年度　馬淵川流域下水道	
工事番号	債流2下第1号
工事名	八戸汚水中継ポンプ場外 遠方監視制御設備更新工事
施工箇所	八戸市大字市川町外地内
百石中継ポンプ場 単線結線図（更新）	縮尺 S:NONE
図面番号	43葉中　E-06
三八県土整備事務所	
青　森　県	

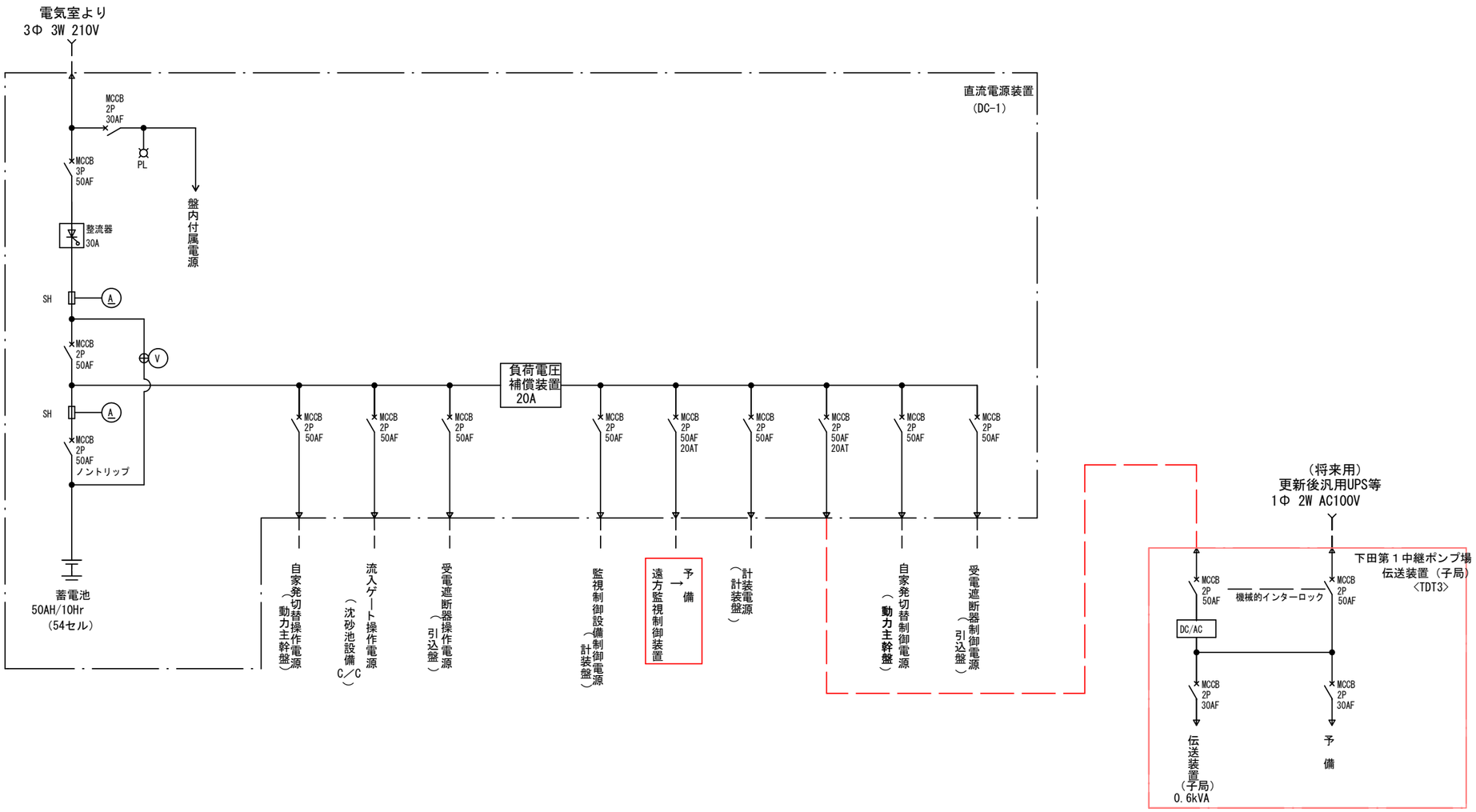

(注記)

1) ▭ は今回工事を示す。

2) 特記なきは既設を示す。

令和8年度　馬淵川流域下水道	
工事番号	債流2下第1号
工事名	八戸汚水中継ポンプ場外 遠方監視制御設備更新工事
施工箇所	八戸市大字市川町外地内
下田第1中継ポンプ場直流電源装置単線結線図(更新)	縮尺 S:NONE
図面番号	43葉中　E-07
三八県土整備事務所	
青　森　県	

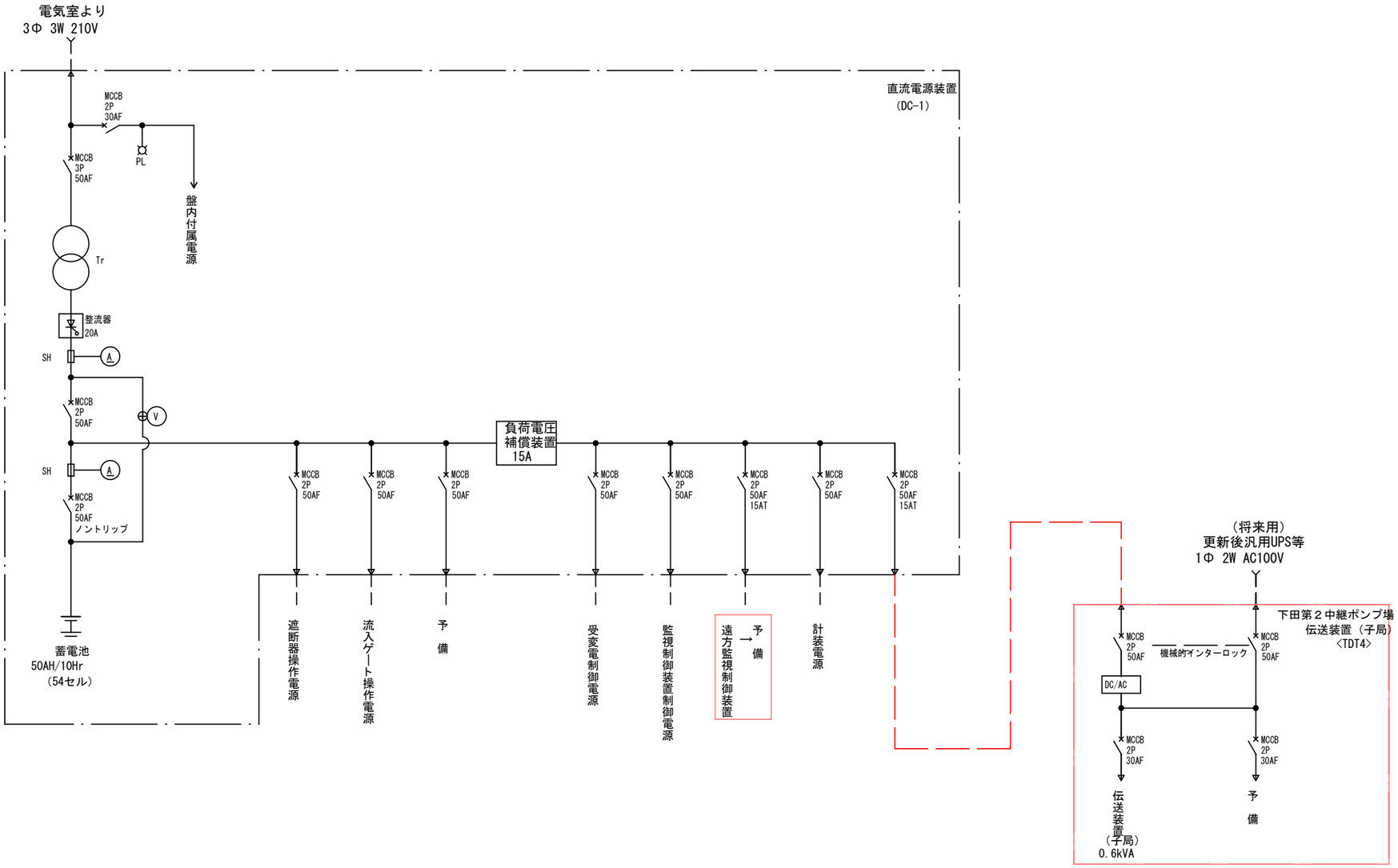

(注記)

1) ▭ は今回工事を示す。

2) 特記なきは既設を示す。

令和8年度　馬淵川流域下水道	
工事番号	債流2下第1号
工事名	八戸汚水中継ポンプ場外 遠方監視制御設備更新工事
施工箇所	八戸市大字市川町外地内
下田第２中継ポンプ場直流電源装置単線結線図（更新）	縮尺 S:NONE
図面番号	43葉中　E-08
三八県土整備事務所	
青　森　県	

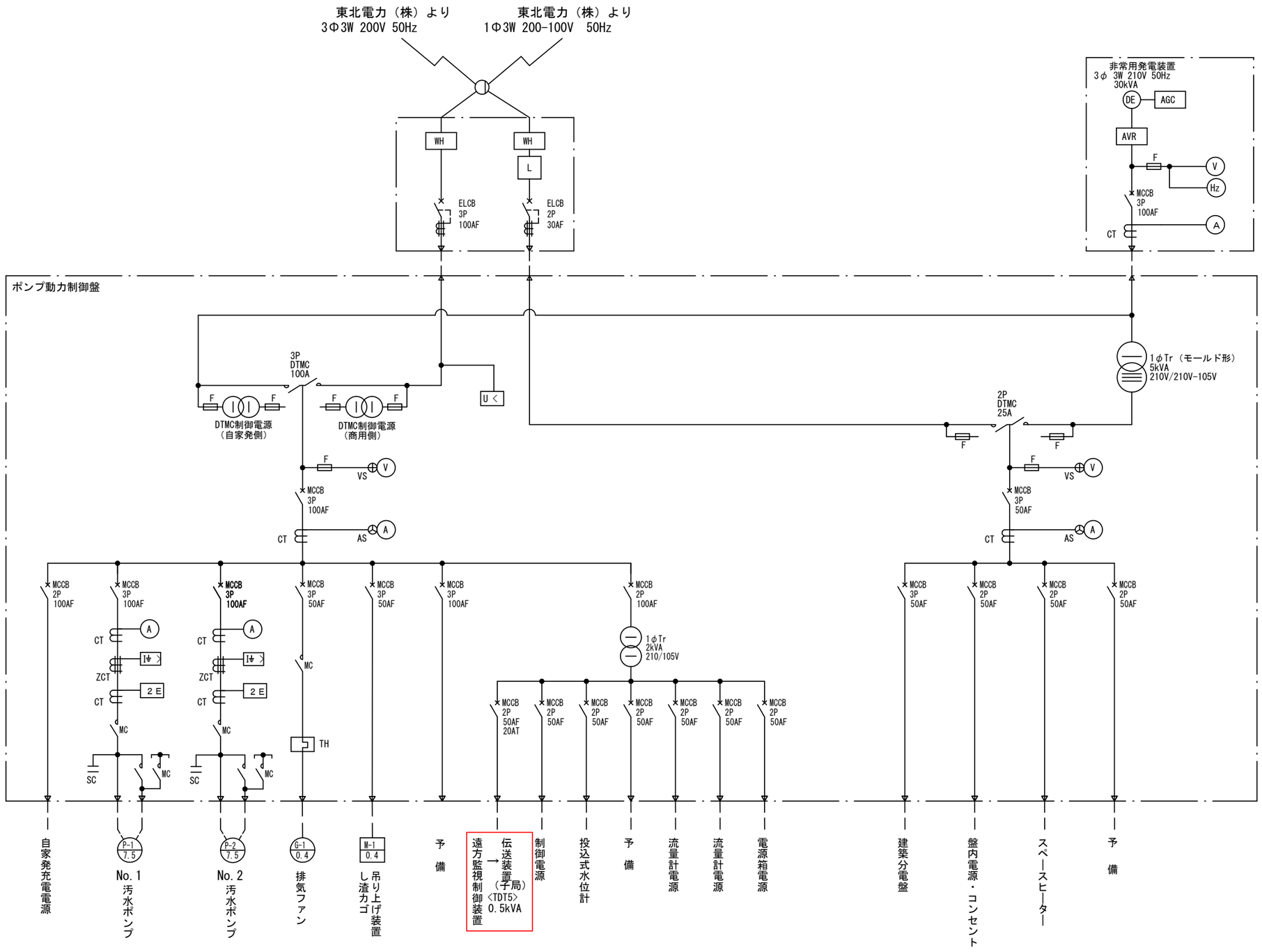

（注記）
1） ▭ は今回工事を示す。
2） 特記なきは既設を示す。

令和8年度　馬淵川流域下水道	
工事番号	債流2下第1号
工事名	八戸汚水中継ポンプ場外 遠方監視制御設備更新工事
施工箇所	八戸市大字市川町外地内
下田第３中継ポンプ場 単線結線図（更新）	縮尺 S:NONE
図面番号	43葉中　E-09
三八県土整備事務所	
青　森　県	

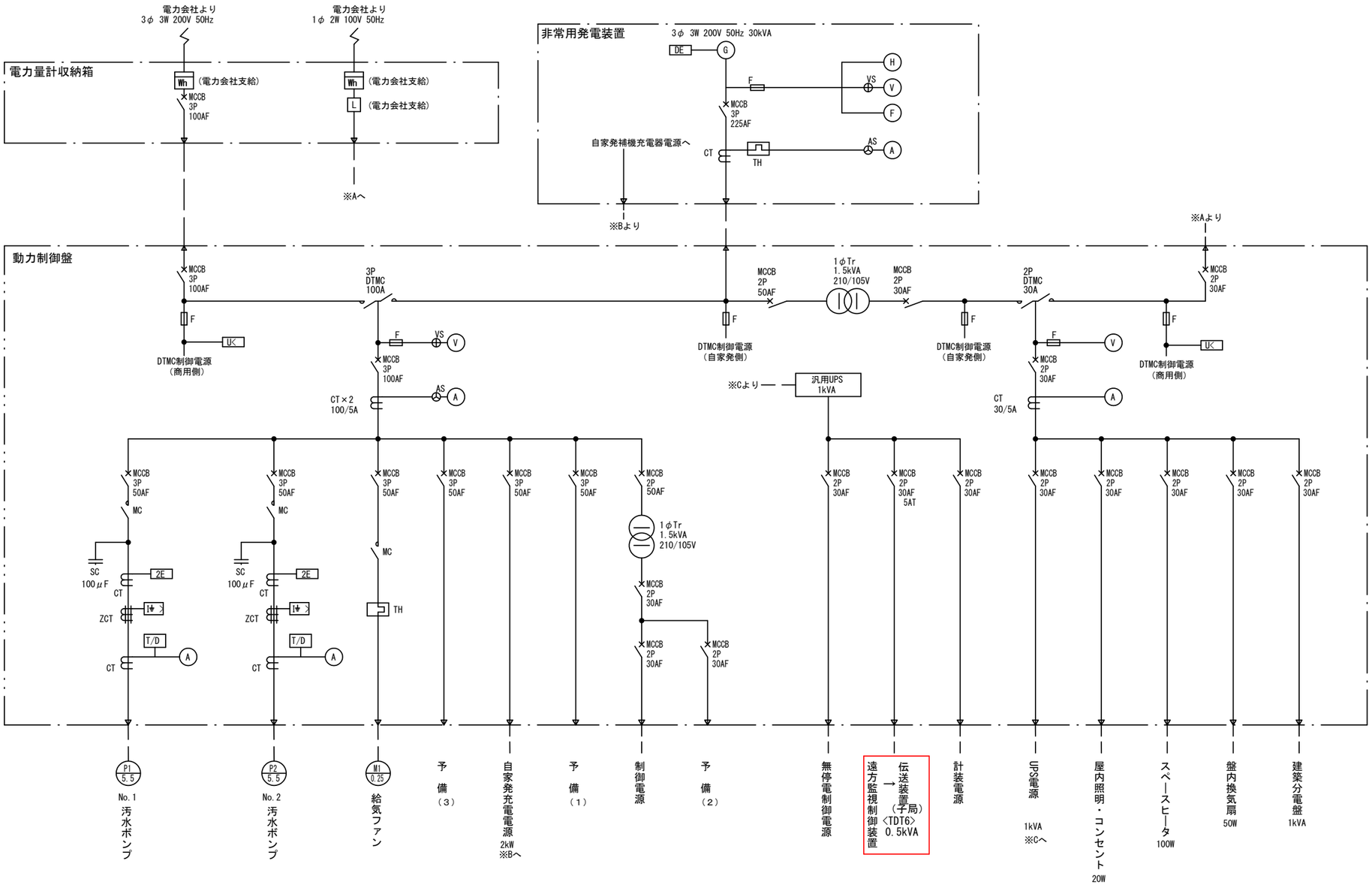

（注記）

1） ▭ は今回工事を示す。

2）特記なきは既設を示す。

令和8年度　馬淵川流域下水道	
工事番号	債流2下第1号
工事名	八戸汚水中継ポンプ場外 遠方監視制御設備更新工事
施工箇所	八戸市大字市川町外地内
下田第４中継ポンプ場 単線結線図（更新）	縮尺 S:NONE
図面番号	43葉中　E-10
三八県土整備事務所	
青　森　県	

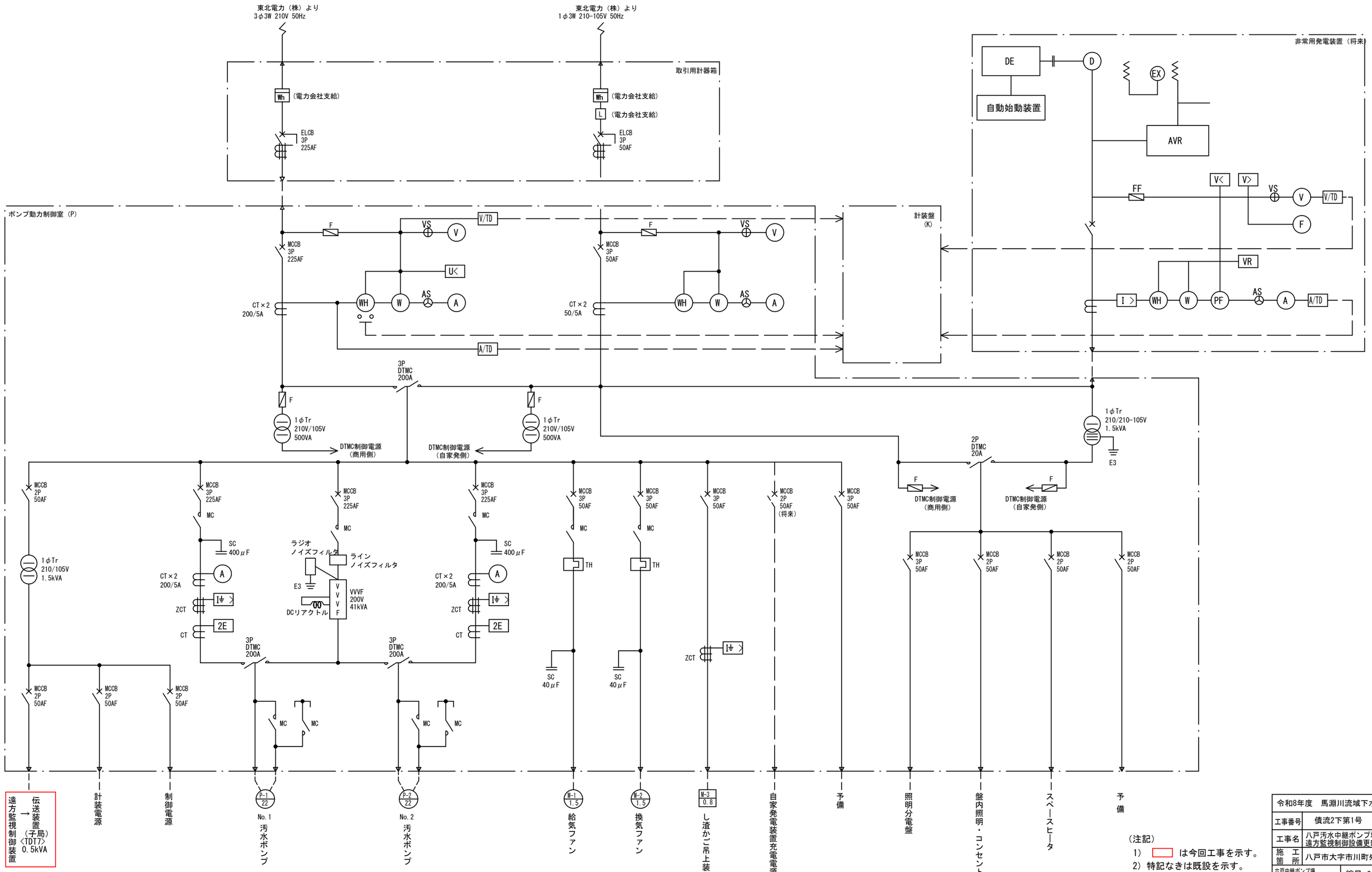

（注記）

1） ▭ は今回工事を示す。

2） 特記なきは既設を示す。

令和8年度　馬淵川流域下水道	
工事番号	債流2下第1号
工事名	八戸汚水中継ポンプ場外 遠方監視制御設備更新工事
施工箇所	八戸市大字市川町外地内
六戸中継ポンプ場 単線結線図（更新）	縮尺 S:NONE
図面番号	43葉中　E-11
三八県土整備事務所	
青　森　県	

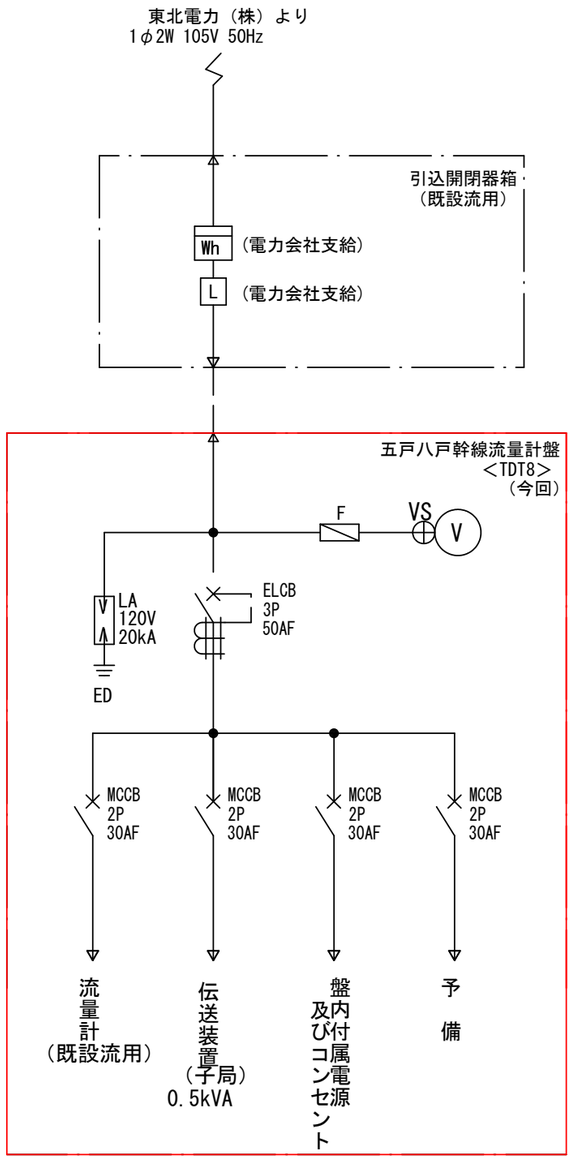

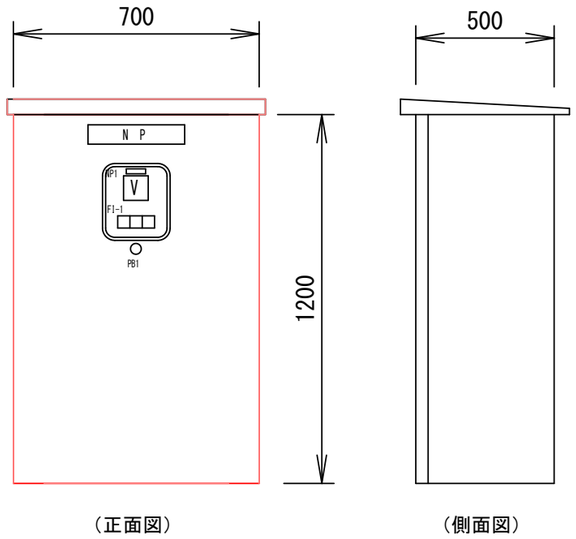

五戸八戸幹線流量計盤
＜TDT8＞

FI-1

ELCB MCCB 断	伝送装置 故障	予 備

形式	屋外装柱形
面数	1面
NP1	100V電圧
PB1	押釦スイッチ（ランプテスト）

盤内収納機器：伝送装置（子局）
幹線流量計変換器（既設流用）
盤内コンセント 15Ax2
スペースヒータ（サーモスタット付）

（注記）
1） ▭ は今回工事を示す。
2）特記なきは既設を示す。

令和8年度　馬淵川流域下水道	
工事番号	債流2下第1号
工事名	八戸汚水中継ポンプ場外遠方監視制御設備更新工事
施工箇所	八戸市大字市川町外地内
五戸八戸幹線流量計盤 単線結線図・外形図（更新）	縮尺 S:1/10
図面番号	43葉中　E-12
三八県土整備事務所	
青　森　県	

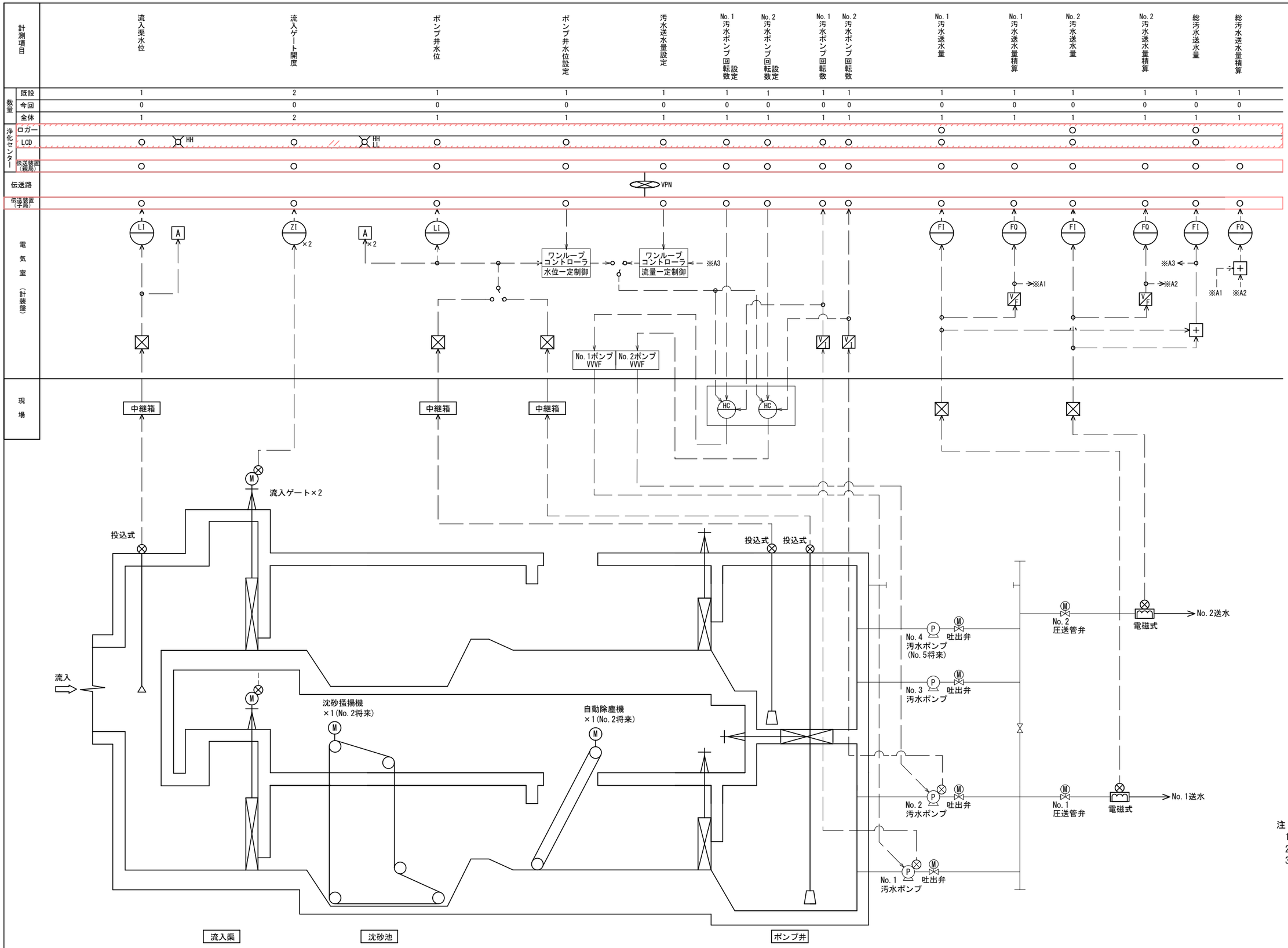

凡 例

記 号	名 称
⊗	発 信 器
⊗-	圧力式水位計
	投込式水位計
	電磁流量計
	超音波式濃度計
	フリクト式水位計
	電極式水位計
DB	ディストリビュータ
⊠	変 換 器
F	流 量
L	液 位
Z	開 度
I	指 示
Q	積 算
C	調 節
A	警報設定器
+	加 算 器
◁	アレスタ

注 記

1. は今回工事を示す。
2. は今回機能増設を示す。
3. 特記なきは既設を示す。

令和8年度 馬淵川流域下水道	
工事番号	債流2下第1号
工事名	八戸汚水中継ポンプ場外遠方監視制御設備更新工事
施工箇所	八戸市大字市川町外地内
八戸中継ポンプ場計装フローシート（更新）	縮尺 S:NONE
図面番号	43葉中 E-13
三八県土整備事務所	
青 森 県	

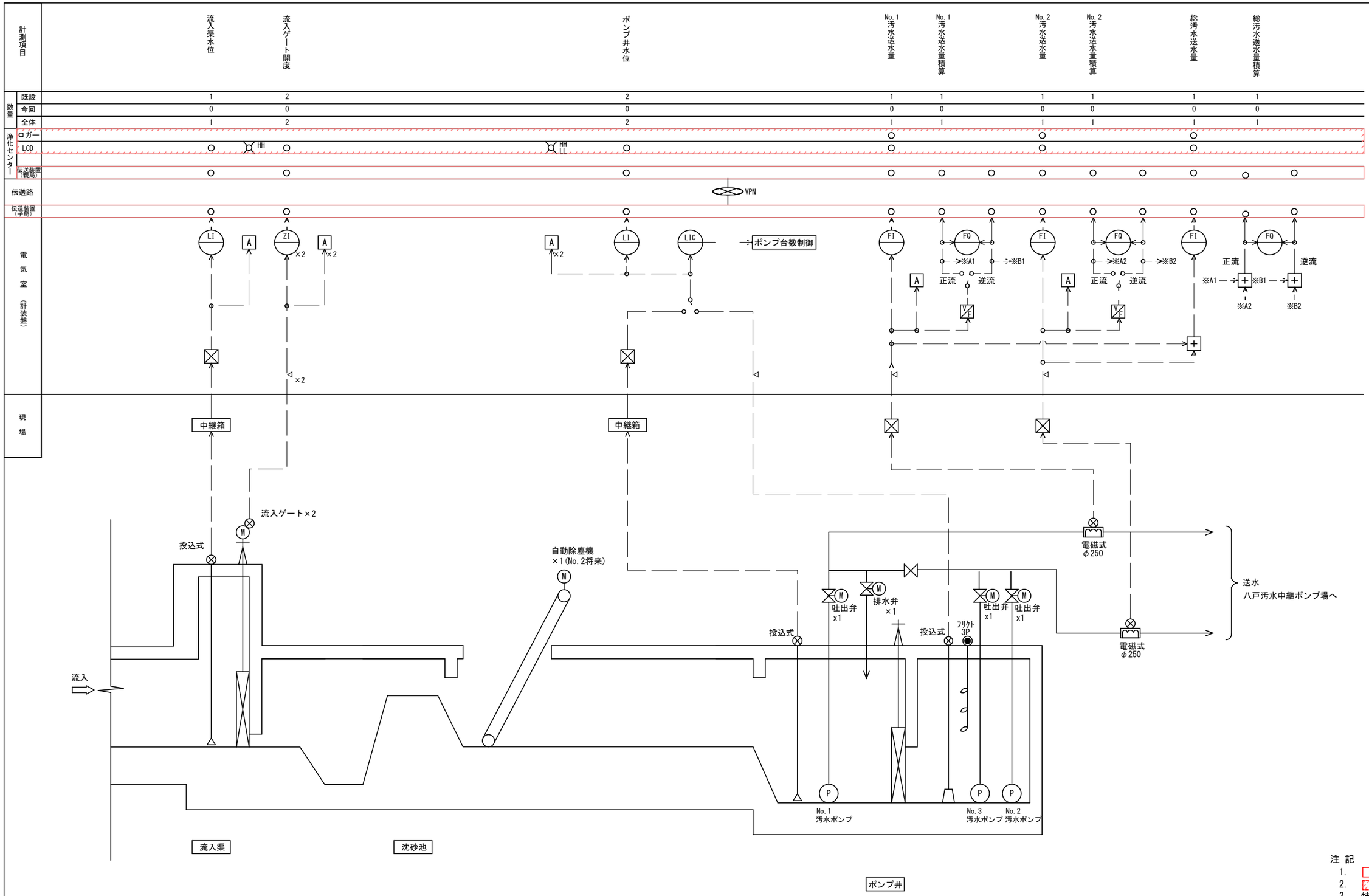

凡例

記号	名称
⊗	発信器
⊗-	圧力式水位計
	投込式水位計
	電磁流量計
	超音波式濃度計
	フリクト式水位計
	電極式水位計
DB	ディストリビュータ
⊠	変換器
F	流量
L	液位
Z	開度
I	指示
Q	積算
C	調節
A	警報設定器
+	加算器
◁	アレスタ

注記

1. ▭ は今回工事を示す。
2. ▨ は今回機能増設を示す。
3. 特記なきは既設を示す。

令和8年度　馬淵川流域下水道	
工事番号	債流2下第1号
工事名	八戸汚水中継ポンプ場外遠方監視制御設備更新工事
施工箇所	八戸市大字市川町外地内
百石中継ポンプ場計装フローシート（更新）	縮尺 S:NONE
図面番号	43葉中　E-14
三八県土整備事務所	
青　森　県	

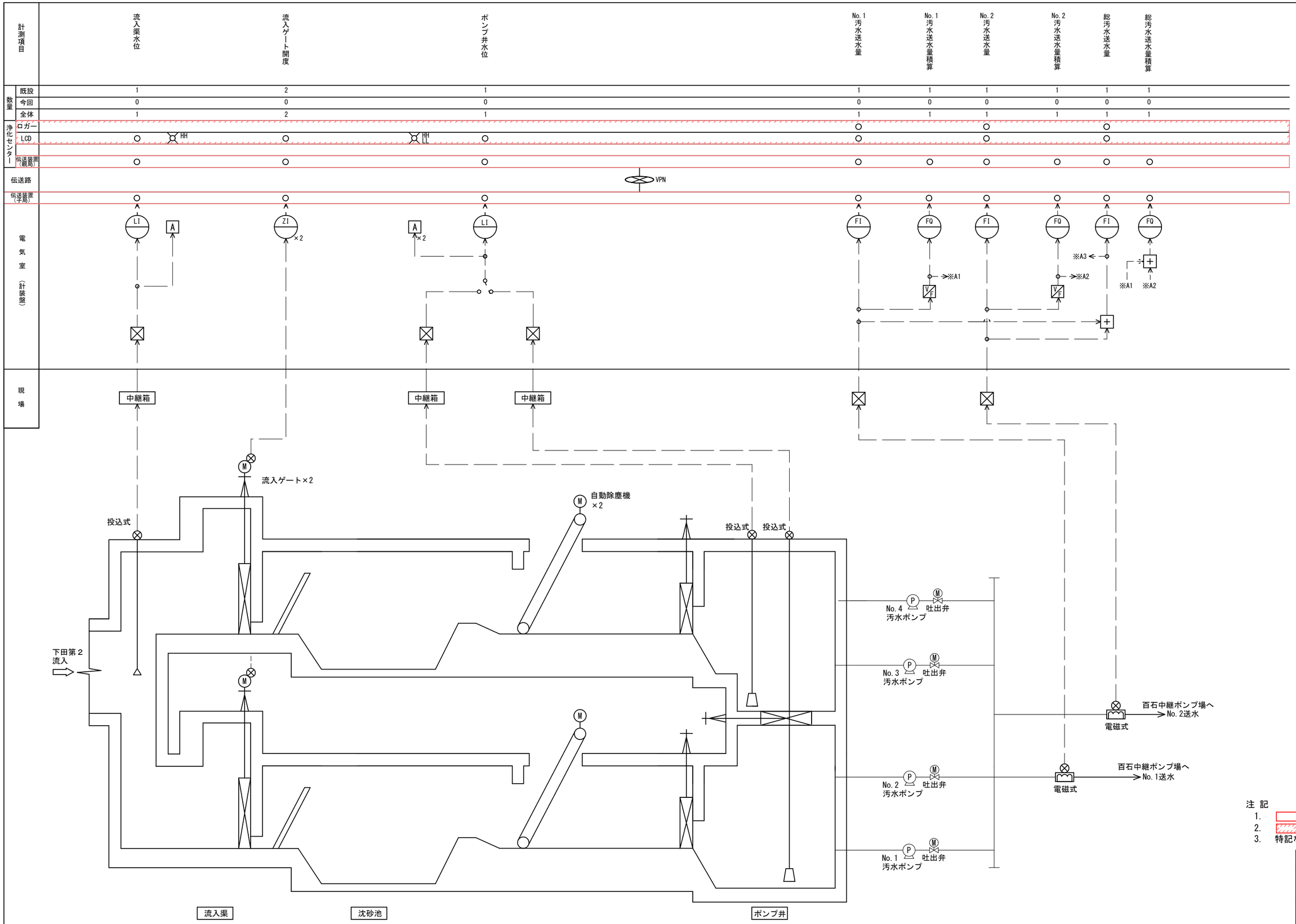

凡 例

記 号	名 称
⊗	発 信 器
⊗-	圧力式水位計
	投込式水位計
	電磁流量計
	超音波式濃度計
	フリクト式水位計
	電極式水位計
DB	ディストリビュータ
⊠	変 換 器
F	流 量
L	液 位
Z	開 度
I	指 示
Q	積 算
C	調 節
A	警報設定器
+	加 算 器
◁	アレスタ

注 記

1. は今回工事を示す。
2. は今回機能増設を示す。
3. 特記なきは既設を示す。

令和8年度 馬淵川流域下水道	
工事番号	債流2下第1号
工事名	八戸汚水中継ポンプ場外遠方監視制御設備更新工事
施工箇所	八戸市大字市川町外地内
下田第1中継ポンプ場計装フローシート（更新）	縮尺 S:NONE
図面番号	43葉中 E-15
三八県土整備事務所	
青 森 県	

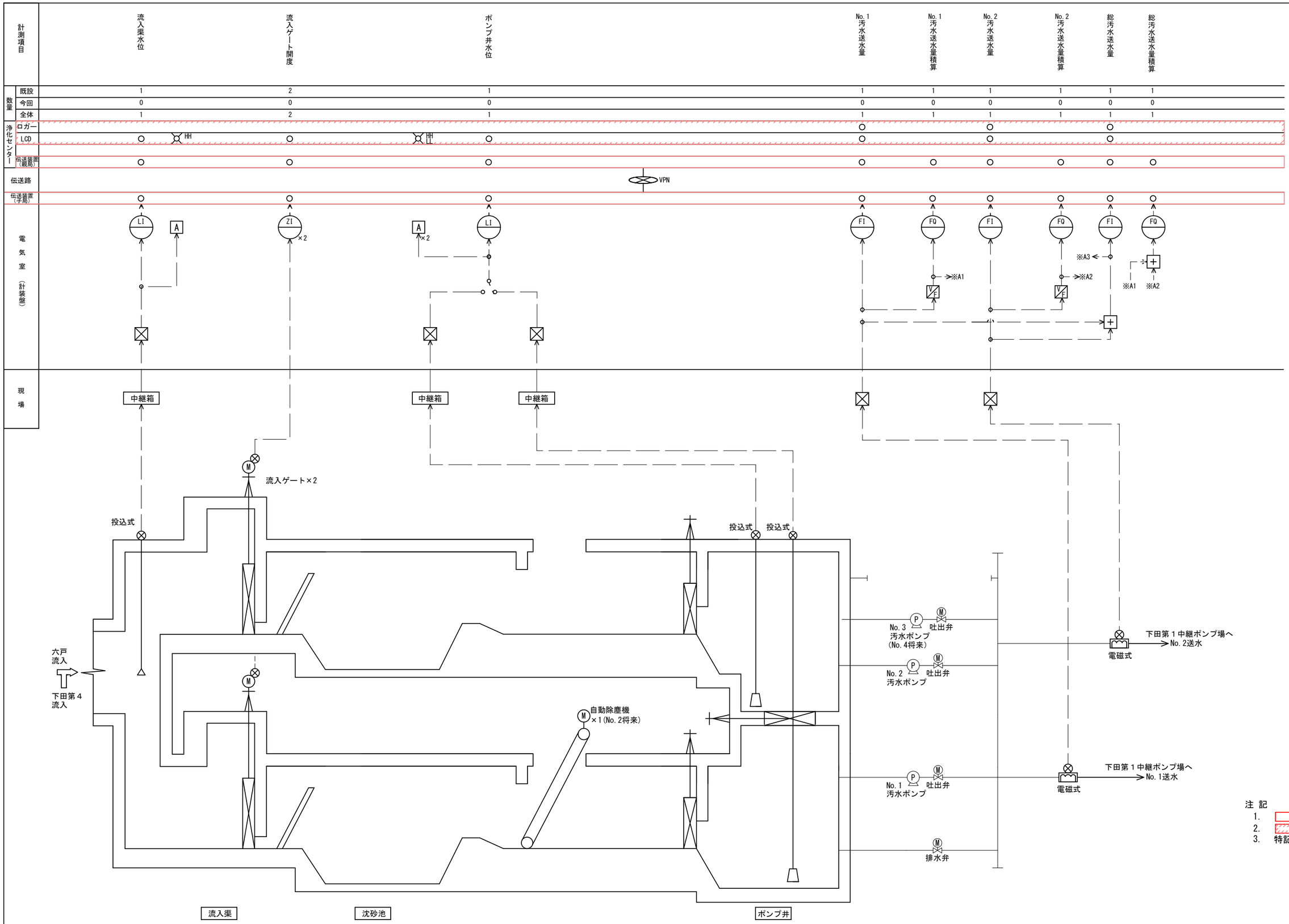

凡 例

記 号	名 称
⊗	発 信 器
⊗-	圧力式水位計
	投込式水位計
	電磁流量計
	超音波式濃度計
	フリクト式水位計
	電極式水位計
DB	ディストリビュータ
⊠	変 換 器
F	流 量
L	液 位
Z	開 度
I	指 示
Q	積 算
C	調 節
A	警報設定器
+	加 算 器
◁	アレスタ

注 記

1. ▭ は今回工事を示す。
2. ▨ は今回機能増設を示す。
3. 特記なきは既設を示す。

令和8年度 馬淵川流域下水道	
工事番号	債流2下第1号
工事名	八戸汚水中継ポンプ場外遠方監視制御設備更新工事
施工箇所	八戸市大字市川町外地内
下田第2中継ポンプ場計装フローシート（更新）	縮尺 S:NONE
図面番号	43葉中 E-16
三八県土整備事務所	
青 森 県	

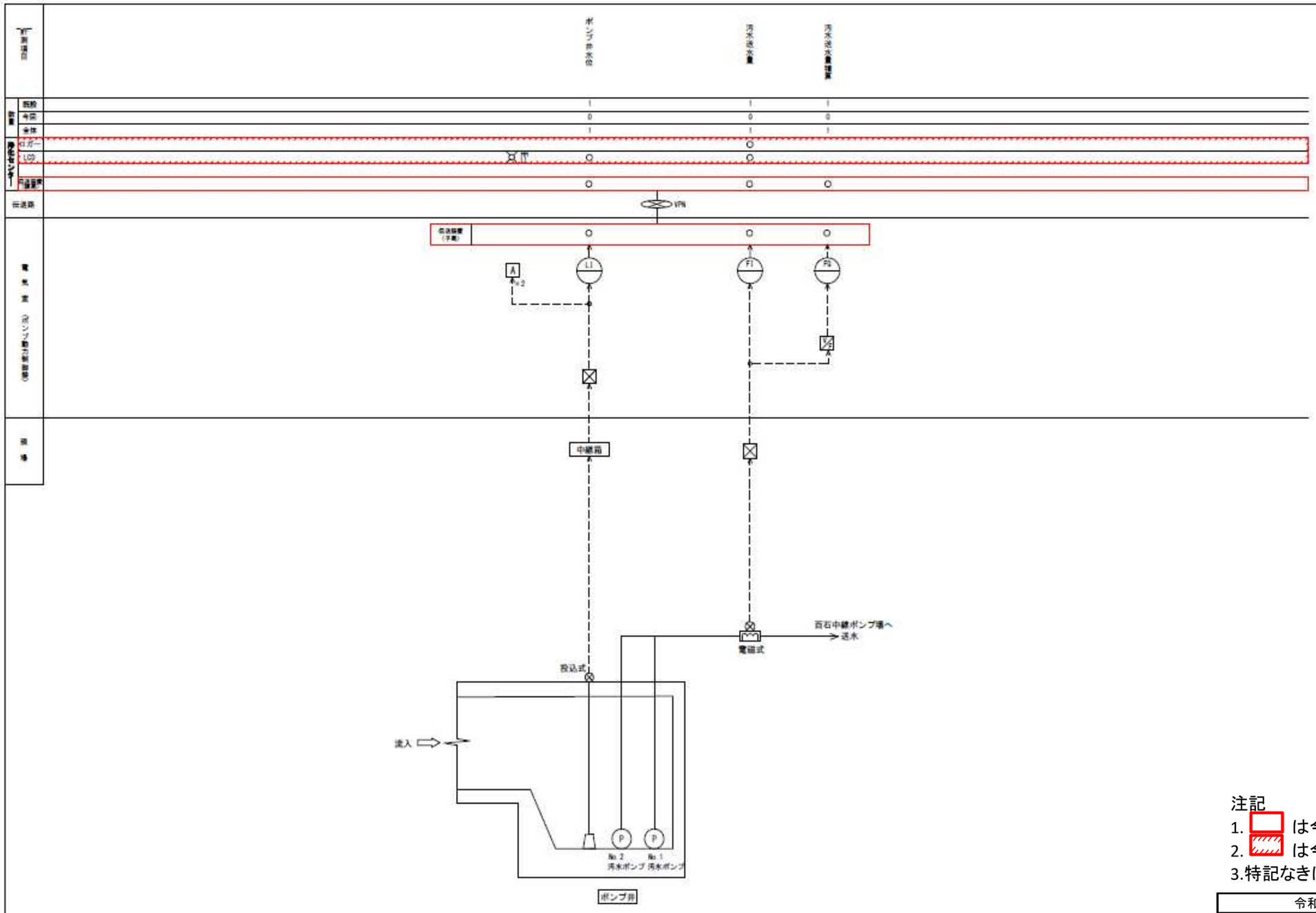

凡例

記号	名称
⊗	発信器
⊗-	圧力式水位計
	投込式水位計
	電磁流量計
	超音波式表面水位計
	フリクト式水位計
	電極式水位計
DB	ディストリビュータ
⊠	変換器
F	流量
L	水位
Z	開度
I	指示
Q	積算
C	調節
A	警報設定器
+	加算器
◁	アレスタ

注記

1. は今回工事を示す。
2. は今回機能増設を示す。
3.特記なきは既設を示す。

令和8年度　馬淵川流域下水道	
工事番号	流2下第1号
工事名	八戸汚水中継ポンプ場外 遠方監視制御設備更新工事
施工箇所	八戸市大字市川町外地内
下田第3汚水中継ポンプ場 計装フローシート(更新)	縮尺　NONE
図面番号	43葉中　E-17
三八県土整備事務所	
青　森　県	

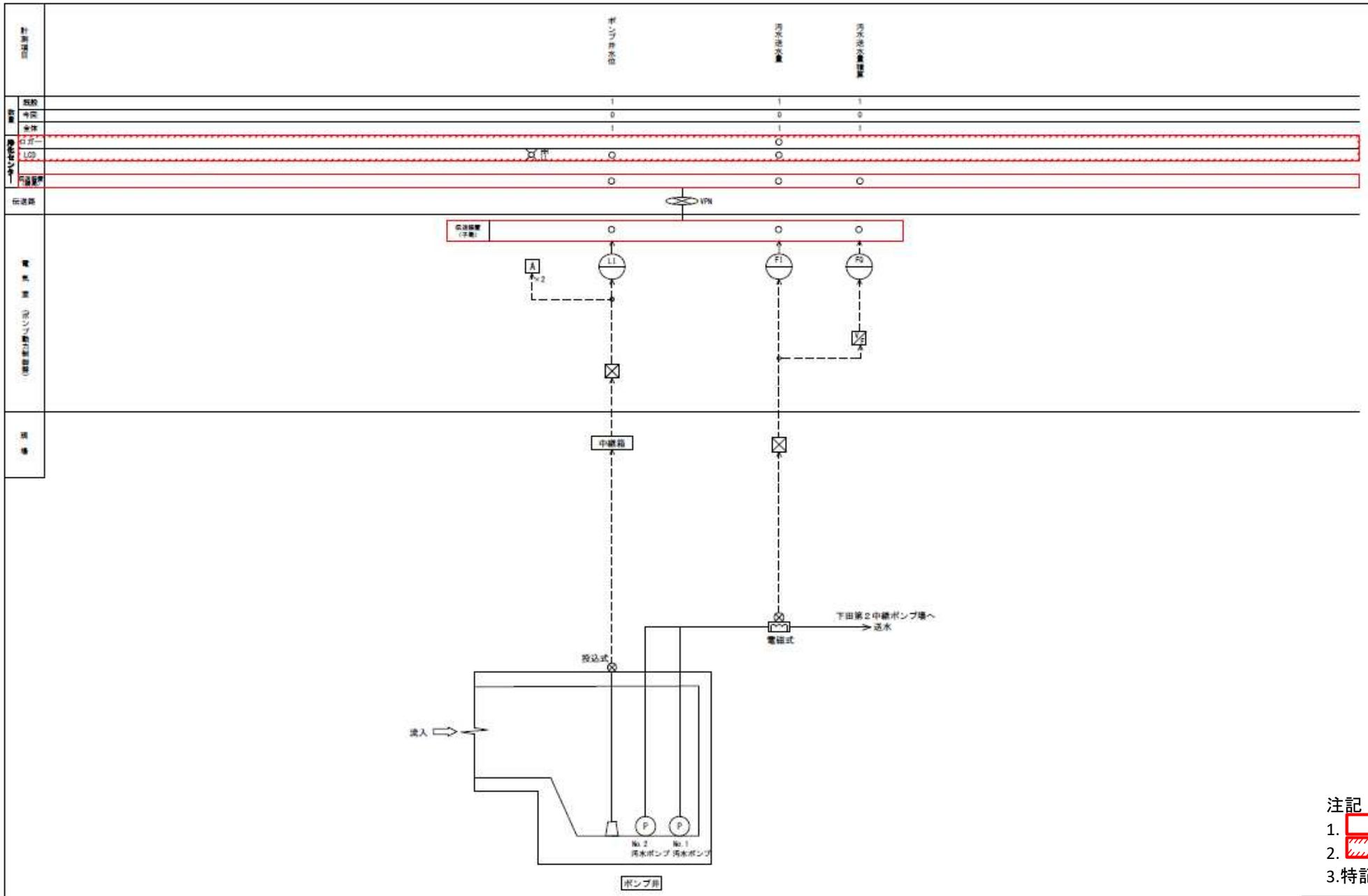

凡例

記号	名称
	発信器
	圧力式水位計
	投込式水位計
	電磁流量計
	超音波式濃度計
	フリクト式水位計
	電極式水位計
DB	ディストリビュータ
	変換器
F	流量
L	液位
Z	開度
I	指示
Q	積算
C	調節
A	警報設定器
+	加算器
◁	アレスタ

注記

1. は今回工事を示す。
2. は今回機能増設を示す。
3.特記なきは既設を示す。

令和8年度　馬淵川流域下水道	
工事番号	流2下第1号
工事名	八戸汚水中継ポンプ場外 遠方監視制御設備更新工事
施工箇所	八戸市大字市川町外地内
下田第4汚水中継ポンプ場 計装フローシート（更新）	縮尺　NONE
図面番号	43葉中　E-18
三八県土整備事務所	
青　森　県	

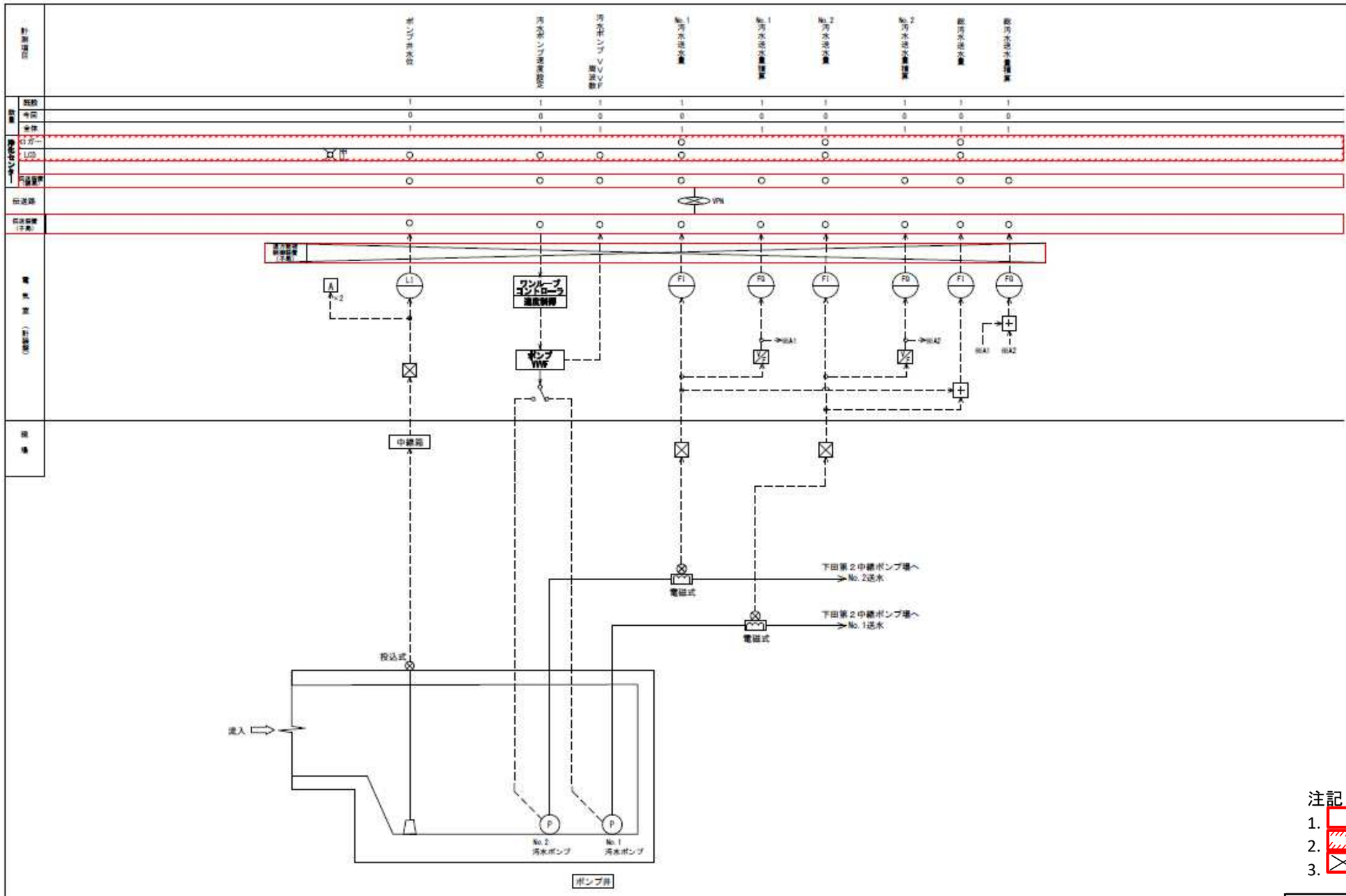

凡例

記号	名称
⊗	発信器
⊗	圧力式水位計
	投込式水位計
	電磁流量計
	超音波式濃度計
	フリクト式水位計
	電極式水位計
DB	ディストリビュータ
⊠	変換器
F	流量
L	水位
Z	開度
I	指示
G	積算
C	調節
A	警報設定器
+	加算器
◁	アレスタ

注記

1. は今回工事を示す。
2. は今回機能増設を示す。
3. は今回撤去を示す。

令和8年度　馬淵川流域下水道	
工事番号	流2下第1号
工事名	八戸汚水中継ポンプ場外 遠方監視制御設備更新工事
施工箇所	八戸市大字市川町外地内
六戸汚水中継ポンプ場 計装フローシート（更新）	縮尺　NONE
図面番号	43葉中　E-19
三八県土整備事務所	
青　森　県	

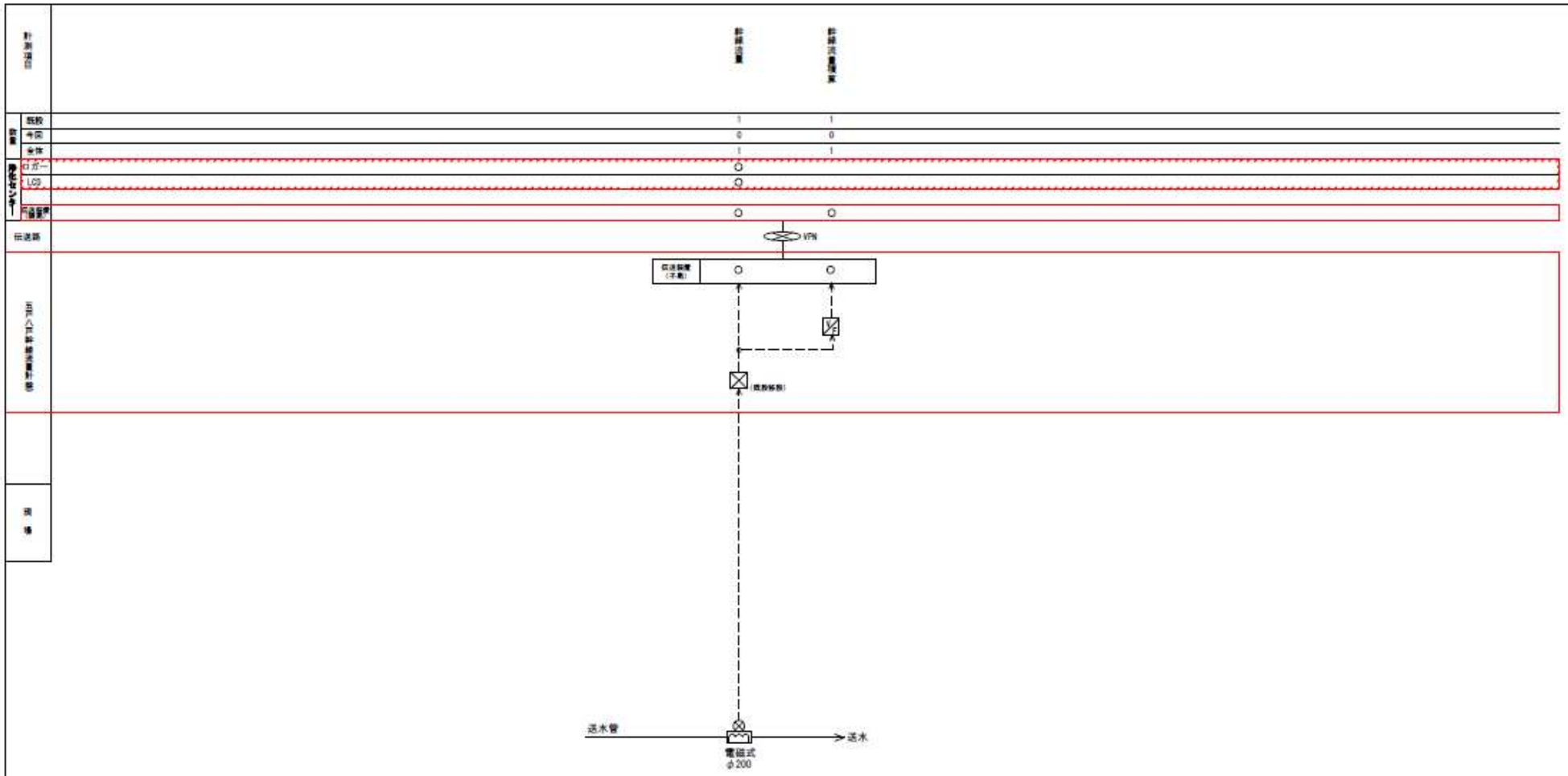

注記

1. ☐ は今回工事を示す。
2. ▨ は今回機能増設を示す。
3.特記なきは既設を示す。

令和8年度　馬淵川流域下水道	
工事番号	流2下第1号
工事名	八戸汚水中継ポンプ場外 遠方監視制御設備更新工事
施　工 箇　所	八戸市大字市川町外地内
五戸八戸幹線流量計 計装フローシート（更新）	縮尺　NONE
図面番号	43葉中　E-20
三八県土整備事務所	
青　　森　　県	

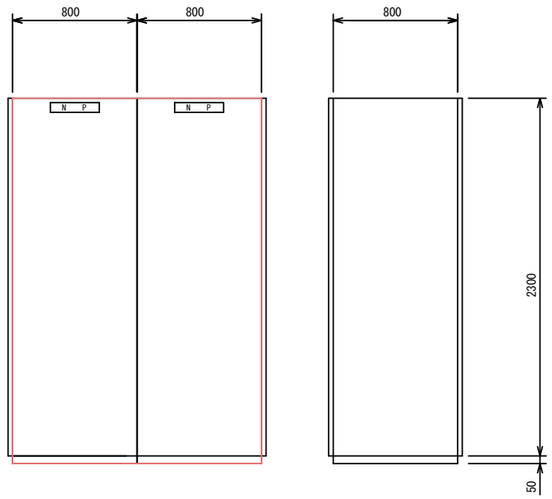

（正面図）　（側面図）

伝送装置（親局）
（TD-1N）

（正面図）

八戸中継ポンプ場
伝送装置（子局）
（TDT-1）

（正面図）

百石中継ポンプ場
伝送装置（子局）
（TDT-2）

（正面図）

下田第１中継ポンプ場
伝送装置（子局）
（TDT-3）

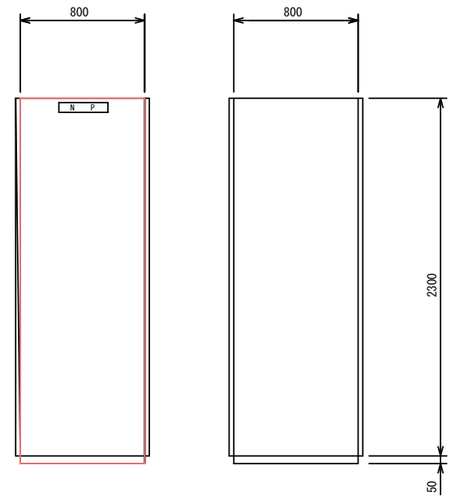

（正面図）　（側面図）

下田第２中継ポンプ場
伝送装置（子局）
（TDT-4）

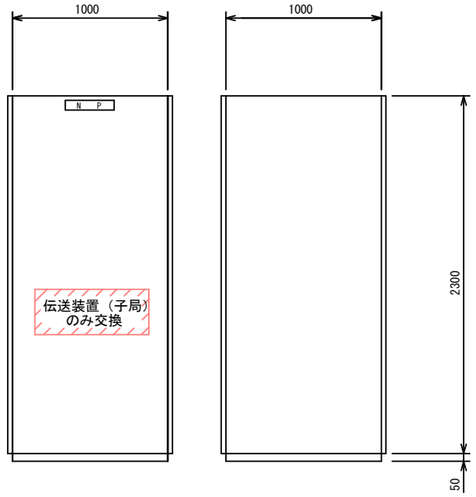

（正面図）　（側面図）

下田第３中継ポンプ場
ポンプ動力制御盤
（TDT-5）

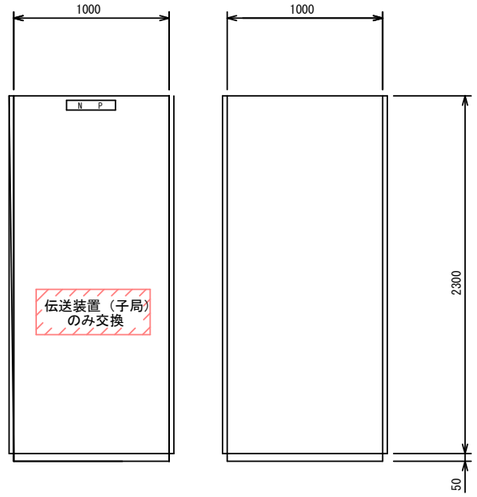

（正面図）　（側面図）

下田第４中継ポンプ場
ポンプ動力制御盤
（TDT-6）

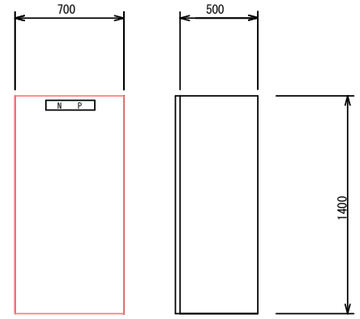

（正面図）　（側面図）

六戸中継ポンプ場
伝送装置（子局）
（TDT-7）

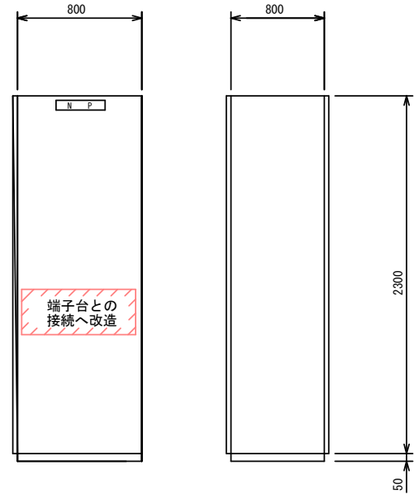

（正面図）　（側面図）

六戸中継ポンプ場
計装盤
（K）

注 記
1. ▭ は今回工事を示す。
2. ▨ は今回機能増設を示す。
3. 寸法は参考とし、承諾図にて決定する。

令和8年度　馬淵川流域下水道	
工事番号	債流2下第1号
工事名	八戸汚水中継ポンプ場外遠方監視制御設備更新工事
施工箇所	八戸市大字市川町外地内
伝送装置外形図（更新）	縮尺 S:1/20
図面番号	43葉中 E-21
三八県土整備事務所	
青　森　県	

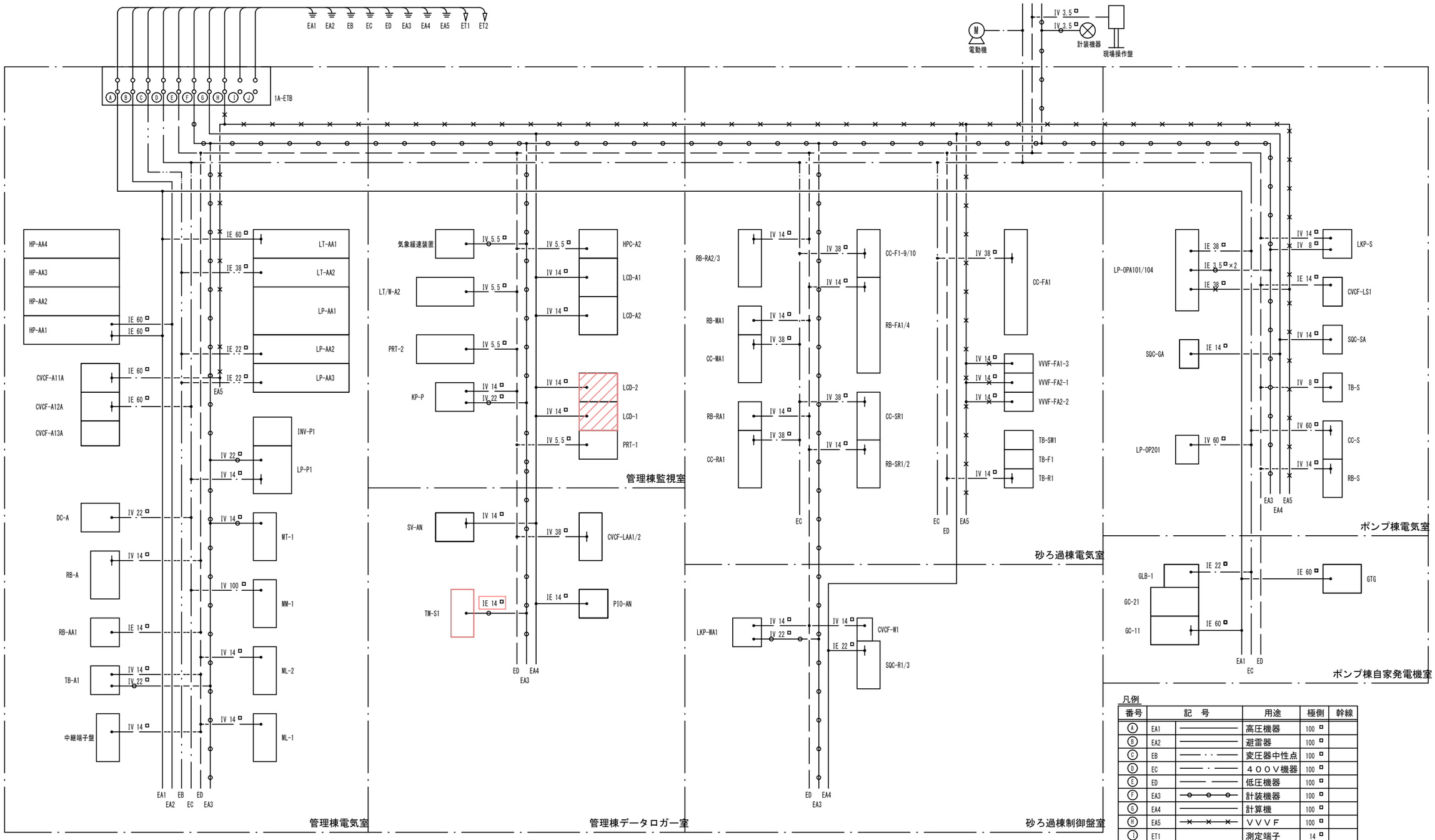

凡例

番号	記号		用途	極側	幹線
A	EA1	————	高圧機器	100 □	
B	EA2	————	避雷器	100 □	
C	EB	—— · · ——	変圧器中性点	100 □	
D	EC	—— · ——	４００Ｖ機器	100 □	
E	ED	—— ——	低圧機器	100 □	
F	EA3	—o—o—o—	計装機器	100 □	
G	EA4	————	計算機	100 □	
H	EA5	—×—×—×—	ＶＶＶＦ	100 □	
I	ET1		測定端子	14 □	
J	ET2		測定端子	14 □	

電動機，しゃ断器・分岐線

200V（D種）	400V（C種）	MCCBの定格フレーム値（A）	接地線
3.7KW以下	7.5KW以下	50	3.5□以上
7.5KW 〃	15KW 〃	100	5.5□ 〃
22KW 〃	45KW 〃	225	14□ 〃
37KW 〃	75KW 〃	400	22□ 〃

注）1．□ は今回工事を示す。
2．▨ は今回機能増設を示す。
3．特記なきものは既設を示す。

令和8年度　馬淵川流域下水道	
工事番号	債流2下第1号
工事名	八戸汚水中継ポンプ場外遠方監視制御設備更新工事
施工箇所	八戸市大字市川町外地内
馬淵川浄化センター接地系統図（更新）	縮尺 S:NONE
図面番号	43葉中 E-22
三八県土整備事務所	
青　森　県	

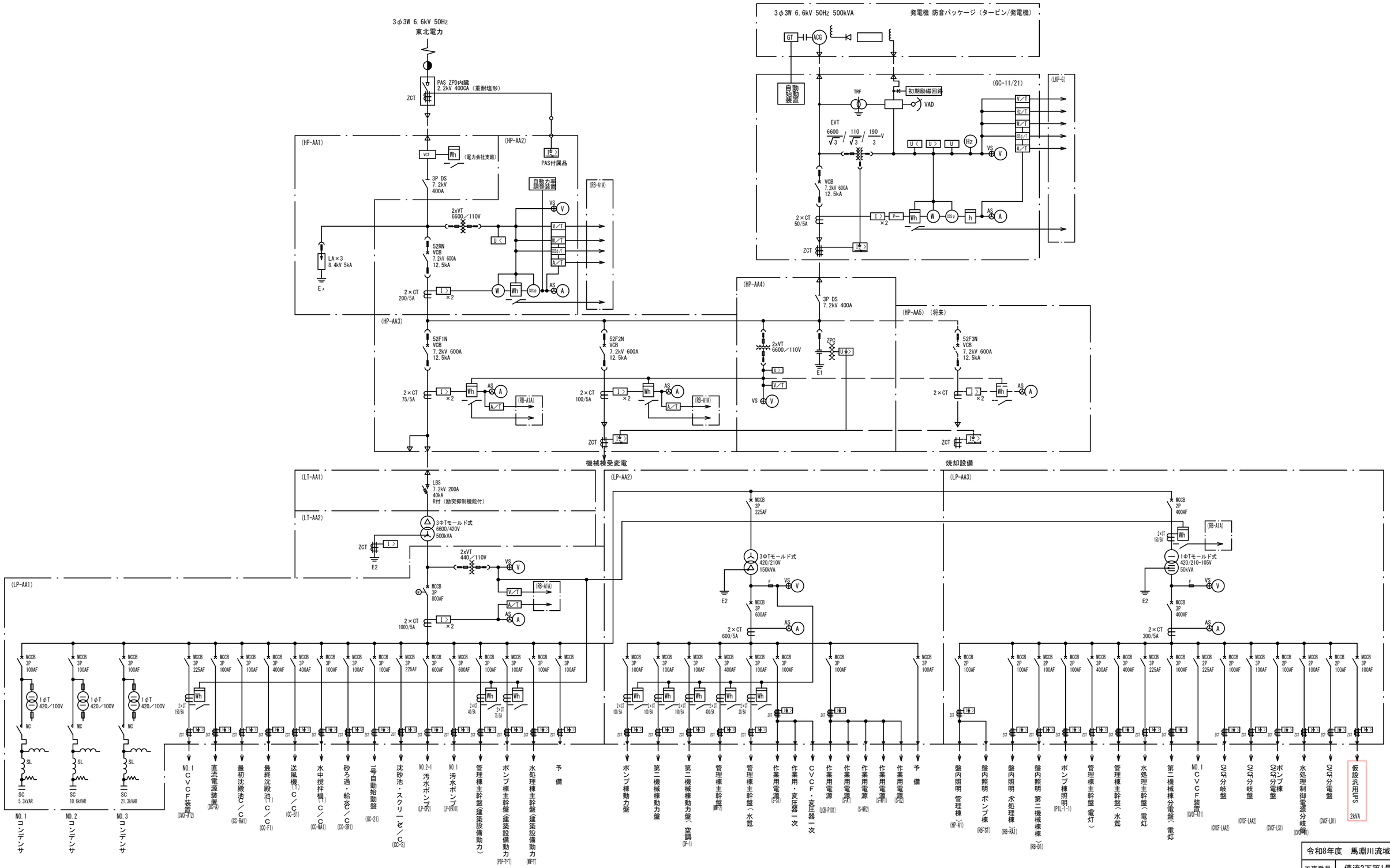

（注記）

1） ▭ は今回仮設を示す。

2）特記なきは既設を示す。

令和8年度　馬淵川流域下水道	
工事番号	債流2下第1号
工事名	八戸汚水中継ポンプ場外遠方監視制御設備更新工事
施工箇所	八戸市大字市川町外地内
馬淵川浄化センター 管理棟無停電電源装置 単線結線図（仮設）	縮尺 S:NONE
図面番号	43葉中 E-23
三八県土整備事務所	
青　森　県	

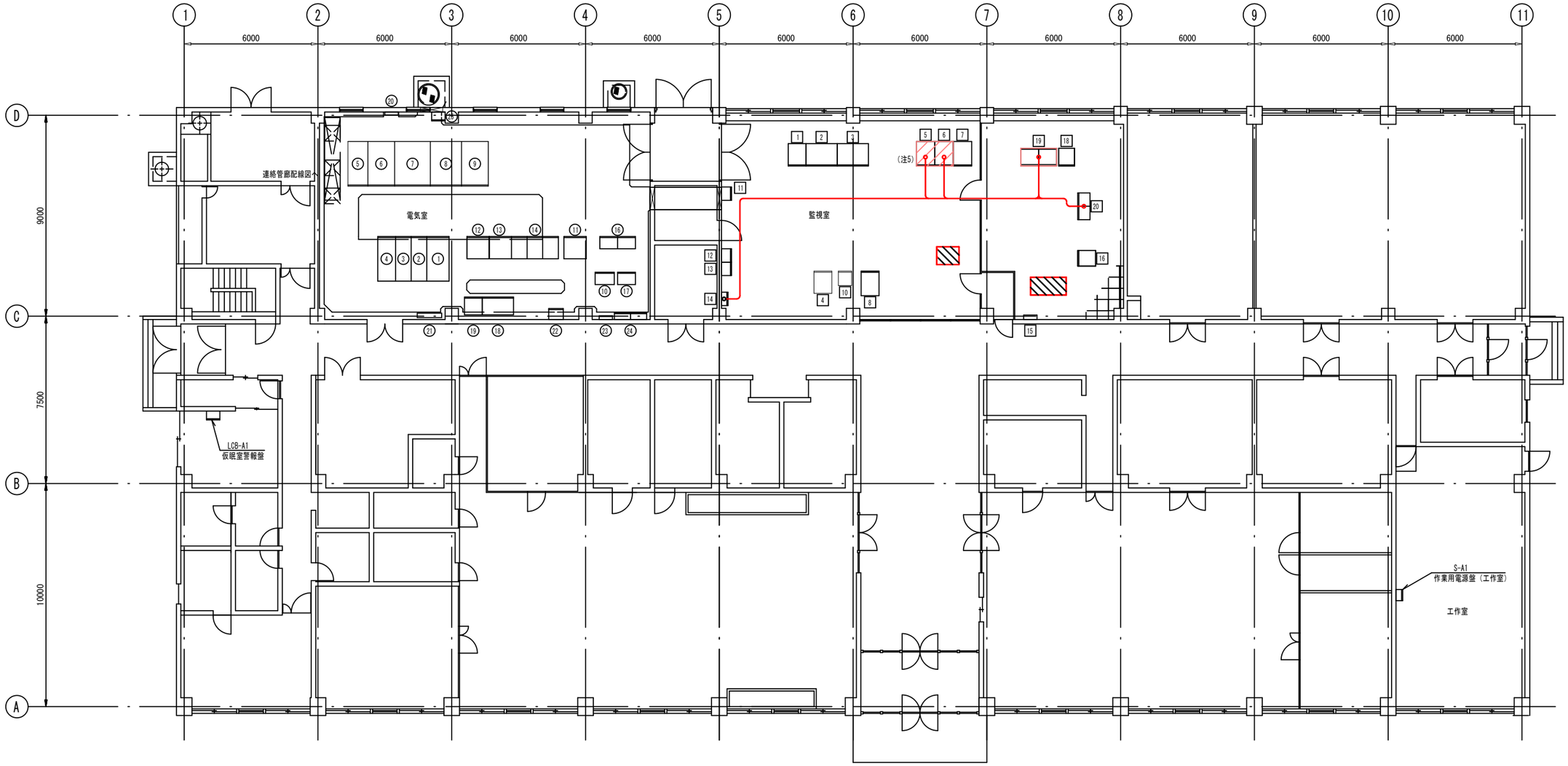

管理棟電気室・監視室平面図 S：1／100

電気室盤名称表

番号	記　号	名　　称	備　　考	番号	記　号	名　　称	備　　考
①	HP-AA1	引込盤	既設	⑮		欠　番	
②	HP-AA2	受電盤	〃	⑯	RB-A	監視操作用補助継電器盤	既設
③	HP-AA3	４００Ｖ動力変圧器主幹盤	〃	⑰	TB-A1	管理棟中継端子盤	〃
		機械棟高圧主幹盤	〃	⑱	LP-P1	初期汚水ポンプ設備動力盤	〃
④	HP-AA4	自家発連絡　ＶＴ・ＺＰＤ盤	〃	⑲	INV-P1	初期汚水ポンプ設備可変速制御盤	〃
⑤	LT-AA1	４００Ｖ動力変圧器一次開閉器盤	〃	⑳	1A-ETB	接地端子箱	〃
⑥	LT-AA2	４００Ｖ動力変圧器盤	〃	㉑	MT-1	弱電端子箱	〃
⑦	LP-AA1	４００Ｖ動力変圧器二次配電盤	〃	㉒	MM-1	管理棟主幹盤	〃
⑧	LP-AA2	２００Ｖ動力変圧器・配電盤	〃	㉓	ML-2	外灯用分電盤	〃
⑨	LP-AA3	照明変圧器・配電盤	〃	㉔	ML-1	電灯分電盤	〃
⑩	RB-AA1	監視操作用補助継電器盤	〃	㉕		中継端子盤（初期ポンプ）	〃
⑪	DC-A	直流電源装置	〃				
⑫	CVCF-A11A	インバータ	〃				
⑬	CVCF-A12A	整流器	〃				
⑭	CVCF-A13A	蓄電池	〃				

監視室盤名称表

番号	記　号	名　　称	備　　考	番号	記　号	名　　称	備　　考
1	HPC-A2	カラーハードコピー	既設	16	PIO-AN	管理棟受変電ＰＩＯコントローラ	別途工事新設
2	LCD-A1	処理場ＬＣＤ監視装置－１	〃	17		欠番	
3	LCD-A2	処理場ＬＣＤ監視装置－２	〃	18	SV-AN	データサーバ	別途工事新設
4	LT/W-A2	帳票プリンタ	〃	19	TD-1N	伝送装置（親局）	今回新設
5	LCD-2	遠方監視制御装置２	機能増設	20	CVCF-LAA1/2	中央監視制御電源分岐盤	既設
6	LCD-1	遠方監視制御装置１	機能増設				
7	PRT-1	プリンター１（遠方系）	〃				
8	PRT-2	プリンター２（遠方系）	〃				
9		欠番					
10		気象観測装置	既設				
11		建築設備監視盤	〃				
12		放送設備	〃				
13		火災報知器	〃				
14		交換器	〃				
15	MT-2	弱電端子箱	〃				

注）１．□ は今回新設を示す。
２．▨ は今回機能増設を示す。
３．□ は別途工事にうよる新設を示す。
４．▧ はフリーアクセスフロワ補修を示す。
５．既設遠方監視制御装置（LCD-1,2）に
接続する配線については、将来予定されて
機器更新を見据え、５ｍ程度余長を確保する。
６．特記なきものは既設を示す。

<配線凡例>
ピット配線

令和8年度　馬淵川流域下水道	
工事番号	債流2下第1号
工事名	八戸汚水中継ポンプ場外 遠方監視制御設備更新工事
施工箇所	八戸市大字市川町外地内
馬淵川浄化センター 管理棟 電気室・ 監視室配線図（更新）	縮尺　S:1/100
図面番号	43葉中 E-24
三八県土整備事務所	
青　　森　　県	

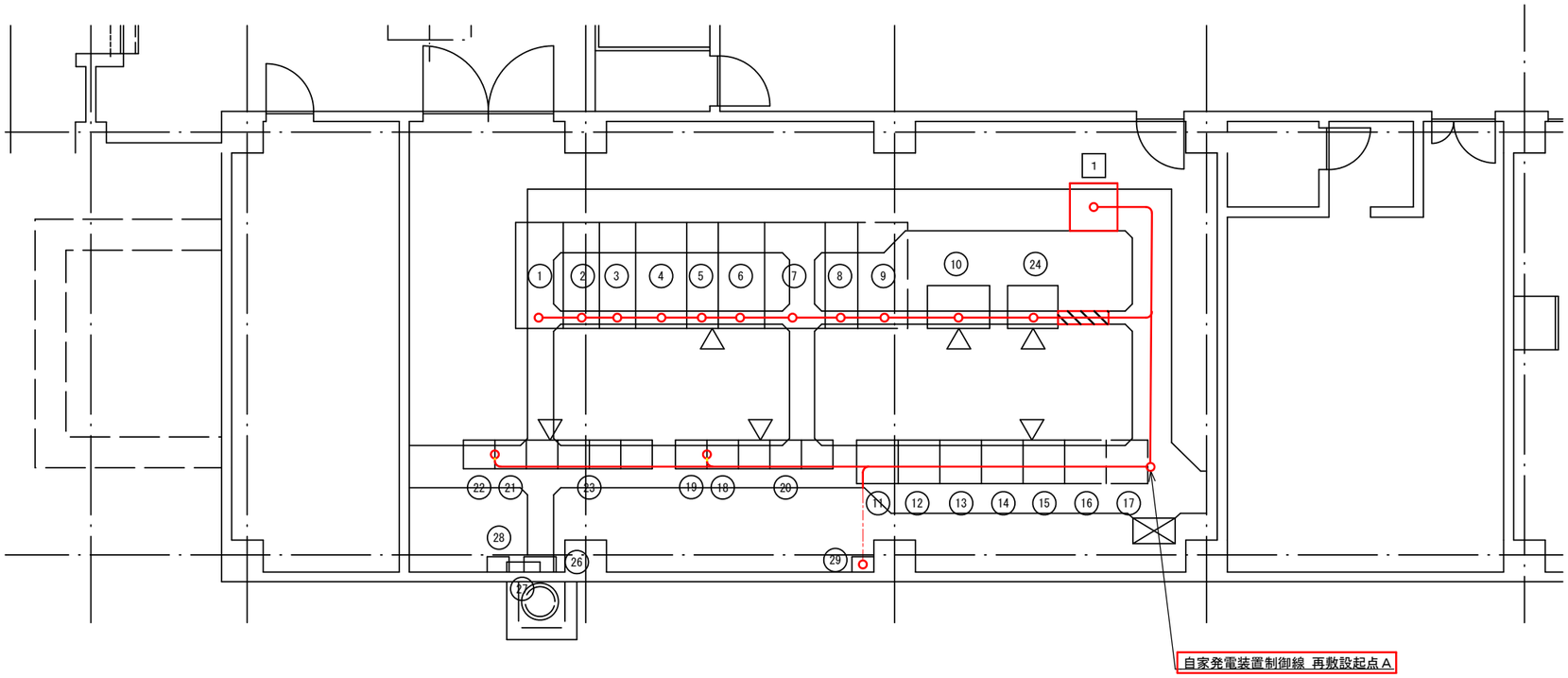

八戸汚水中継ポンプ場電気室平面図　S=1/50

機器リスト

番号	盤記号	盤名称	備考
1	HSG-1	引込盤	既設
2	HSG-2	受電盤	既設
3	HSG-3A	NO. 1変圧器き電盤	(上段)既設
	HSG-3B	NO. 2変圧器き電盤	(下段)既設
4	HSG-4	NO. 1変圧器盤	既設
5	LSG-1	NO. 1変圧器／二次母線連絡盤	既設
6	LSG-3	NO. 1低圧主幹盤	既設
7	LSG-4	NO. 2低圧主幹盤	既設
8	LSG-2	NO. 2変圧器二次盤／自家発引込盤	既設
9	LSG-5	NO. 2変圧器盤	既設
10	DP-1	直流電源装置	既設
11	PU-1	NO. 1汚水ポンプ盤	既設
12	VF-1	NO. 1汚水ポンプ速度制御盤	既設
13	PU-2	NO. 2汚水ポンプ盤	既設
14	VF-2	NO. 2汚水ポンプ速度制御盤	既設
15	PU-3	NO. 3汚水ポンプ盤	既設
16	PU-4	NO. 4汚水ポンプ盤	将来
17	PU-5	NO. 5汚水ポンプ盤	将来
18	CC2R-1	汚水ポンプ補機補助継電器盤1	既設
19	CC2R-2	汚水ポンプ補機補助継電器盤2	既設
20	CC-2	汚水ポンプ補機コントロールセンタ	既設
21	CC1R-1	沈殿池設備補助継電器盤1	既設
22	CC1R-2	沈殿池設備補助継電器盤2	既設
23	CC-1	沈砂池設備コントロールセンタ	既設
24	KP	計装・監視盤	既設
25		欠番	
26	EP-1	接地端子盤	既設
27		屋外照明盤	既設
28	VET-B	接地端子盤(INV専用)	既設
29		MDF盤	既設
1	TDT-1	八戸中継ポンプ場伝送装置(子局)	今回新設

注）1．□は今回新設を示す。
　　2．▨はピット蓋補修を示す。
　　3．特記なきものは既設を示す。
　　4．自家発電設備の制御線については、
　　起点Aにて既設配線を移設し、接続する。

＜配線凡例＞
ピット配線
埋設電線管配線

令和8年度　馬淵川流域下水道	
工事番号	債流2下第1号
工事名	八戸汚水中継ポンプ場外遠方監視制御設備更新工事
施工箇所	八戸市大字市川町外地内
八戸中継ポンプ場電気室配線図（更新）	縮尺 S:1/50
図面番号	43葉中 E-25
三八県土整備事務所	
青　森　県	

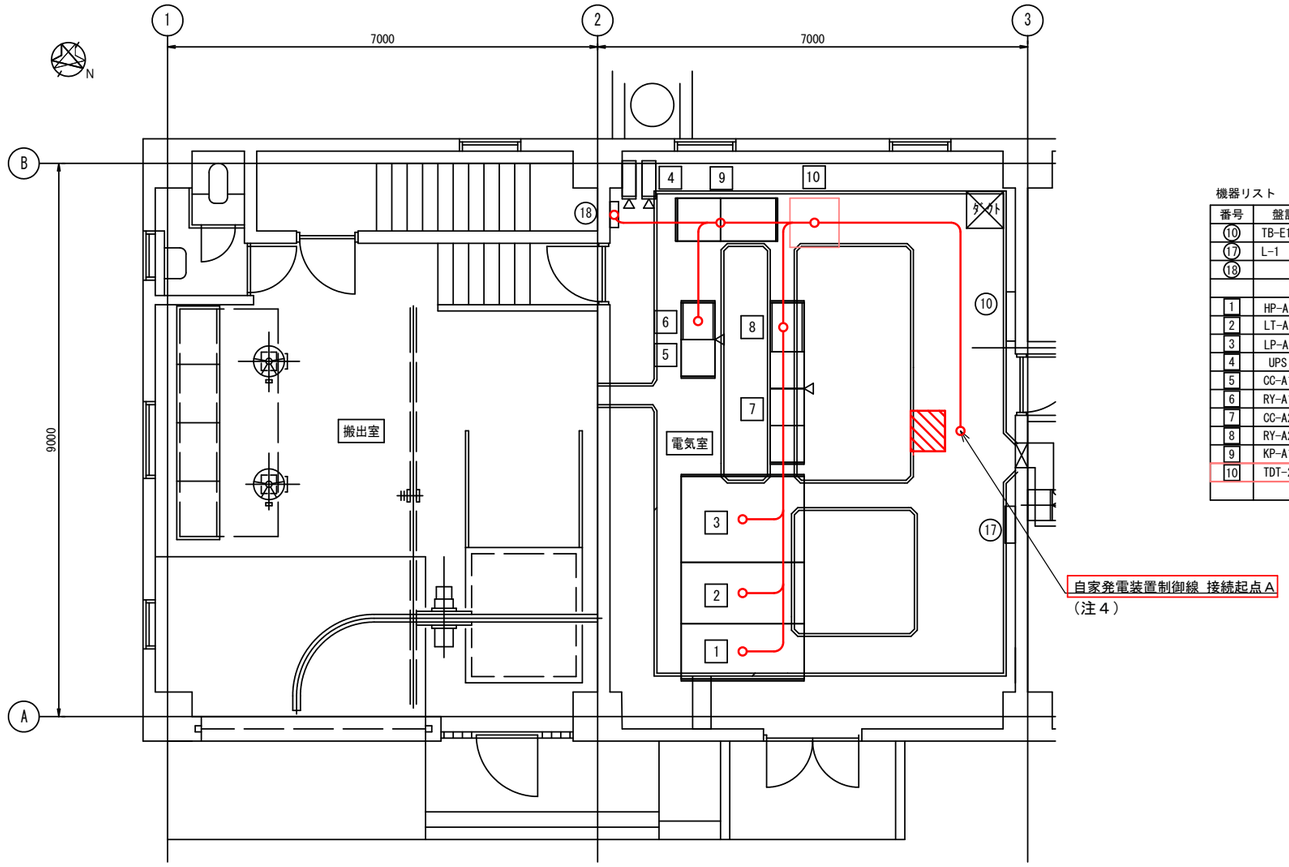

機器リスト

番号	盤記号	盤名称	備 考
⑩	TB-E1	接地端子盤	既設
⑰	L-1	電動分電盤	既設
⑱		保安器盤	既設
1	HP-A1	引込受電盤	既設
2	LT-A1	主変圧器盤	既設
3	LP-A1	動力主幹盤	既設
4	UPS	ミニＵＰＳ	既設
5	CC-A1	沈砂池設備コントロールセンタ	既設
6	RY-A1	沈砂池設備補助継電器盤	既設
7	CC-A2	汚水ポンプ設備コントロールセンタ	既設
8	RY-A2	汚水ポンプ設備補助継電器盤	既設
9	KP-A1	計装盤	既設
10	TDT-2	百石中継ポンプ場伝送装置（子局）	今回新設

百石汚水中継ポンプ場電気室平面図　S=1/50

注）１．▭ は今回新設を示す。
２．▨ はピット蓋補修を示す。
３．特記なきものは既設を示す。
４．自家発電設備の制御線については、起点Ａより既設配線を延長し、伝送装置（子局）に接続する。

＜配線凡例＞
——— ピット配線

令和8年度　馬淵川流域下水道	
工事番号	債流2下第1号
工事名	八戸汚水中継ポンプ場外遠方監視制御設備更新工事
施　工箇　所	八戸市大字市川町外地内
百石中継ポンプ場電気室配線図（更新）	縮尺　S:1/50
図面番号	43葉中　E-26
三八県土整備事務所	
青　　森　　県	

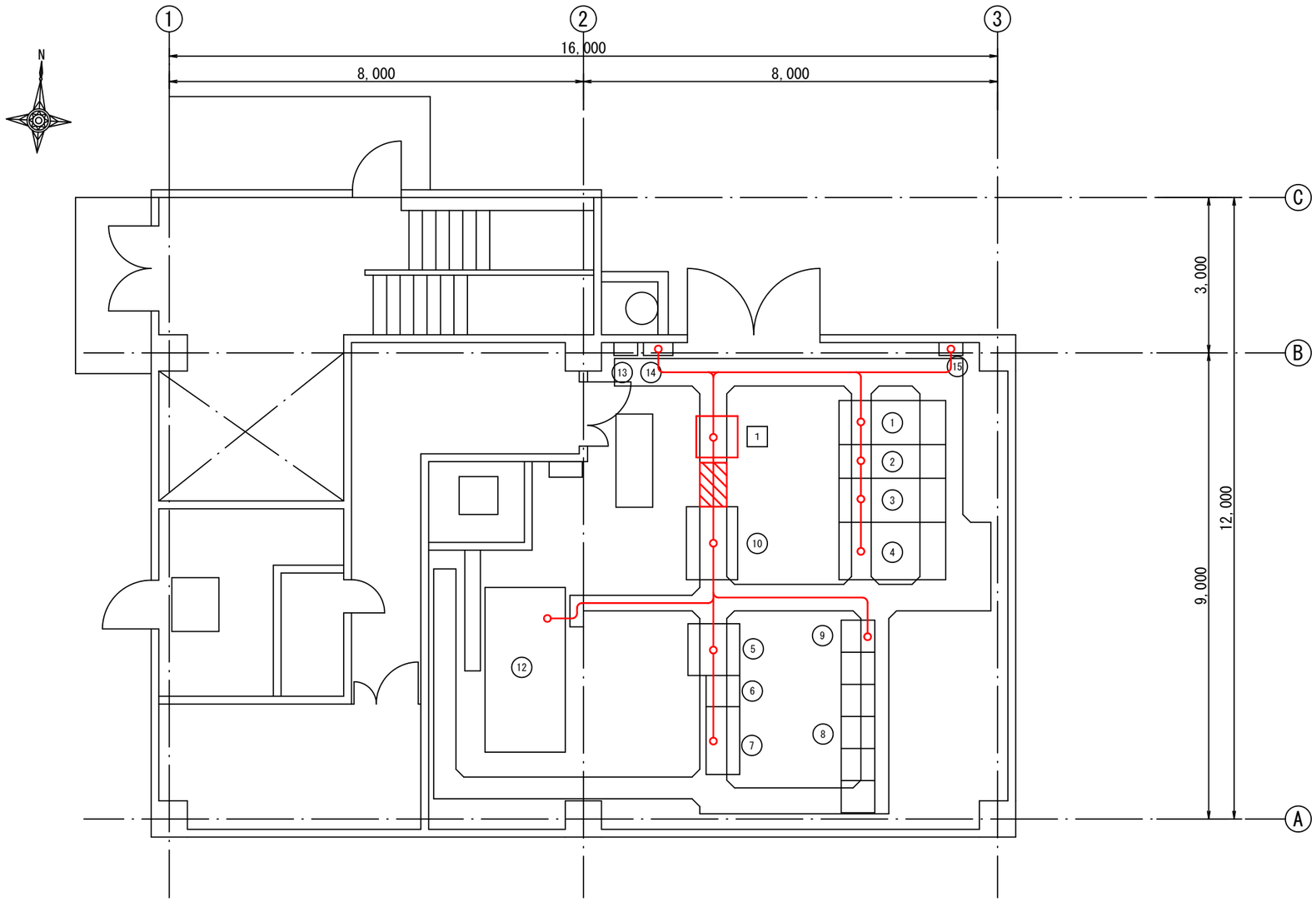

機器リスト

番号	盤記号	盤名称	備 考
①	HSG-1	引込盤	既設
②	HSG-2	受電盤	既設
③	HSG-3	動力変圧器盤	既設
④	LSG-1	動力主幹盤	既設
⑤	DC-1	直流電源装置	既設
⑥	CC-M	沈砂池設備コントロールセンタ	既設
⑦	RY-M	沈砂池設備補助継電器盤	既設
⑧	CC-P	ポンプ設備コントロールセンタ	既設
⑨	CC-P-1	ポンプ設備補助継電器盤	既設
⑩	KP-1	計装盤	既設
⑪		欠番	
⑫	AG	非常用発電装置	既設
⑬	EP-1	接地端子盤	既設
⑭	P-1	動力盤	既設
⑮		保安器収納函	既設
1	TDT-3	下田第１中継ポンプ場伝送装置（子局）	今回新設

下田第１汚水中継ポンプ場電気室平面図　S=1/50

注）１．□は今回新設を示す。
　　２．▨はピット蓋補修を示す。
　　３．特記なきものは既設を示す。

＜配線凡例＞
——— ピット配線

令和8年度　馬淵川流域下水道	
工事番号	債流2下第1号
工事名	八戸汚水中継ポンプ場外遠方監視制御設備更新工事
施工箇所	八戸市大字市川町外地内
下田第１中継ポンプ場電気室配線図（更新）	縮尺　S:1/50
図面番号	43葉中 E-27
三八県土整備事務所	
青　森　県	

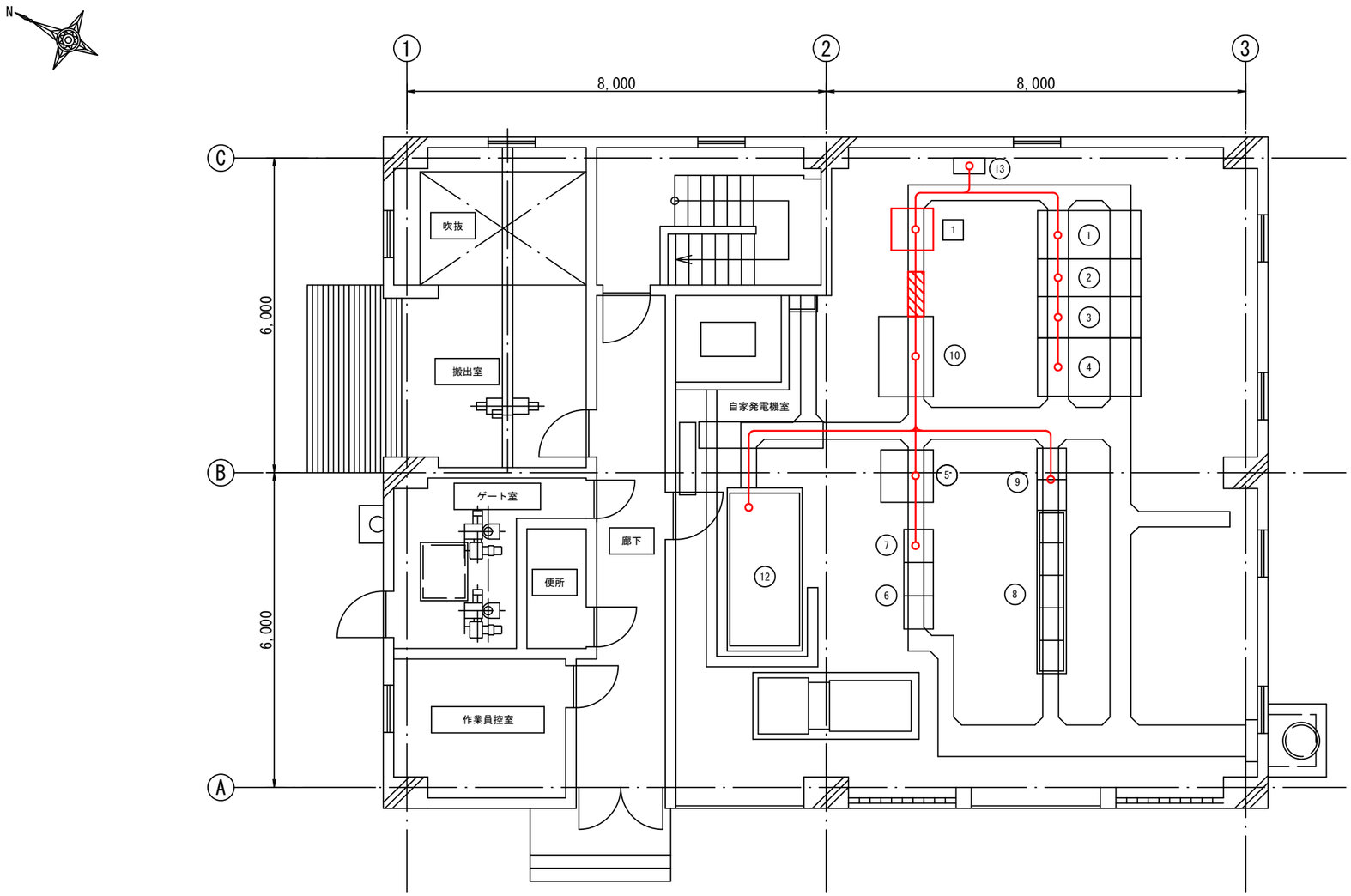

番号	盤記号	盤名称	備 考
1	HP-1	引込盤	既設
2	HP-2	受電盤	既設
3	HT-1	動力変圧器盤	既設
4	LP-1	動力主幹盤	既設
5	DC-1	直流電源装置	既設
6	CC-1	沈砂池設備コントロールセンタ	既設
7	RY-1	沈砂池設備補助継電器盤	既設
8	CC-2-4	汚水ポンプ設備コントロールセンタ	既設
9	CC-2R-2	汚水ポンプ設備補助継電器盤	既設
10	KP-1	監視計装盤	既設
11		欠番	
12	AG	ディーゼル発電装置	既設
13	P-1	動力制御盤（建築付帯）	既設
1	TDT-4	下田第２中継ポンプ場伝送装置（子局）	今回新設

下田第２汚水中継ポンプ場電気室平面図　S=1/50

注）１．□は今回新設を示す。
　　２．▨はピット蓋補修を示す。
　　３．特記なきものは既設を示す。

＜配線凡例＞
——— ピット配線

令和8年度　馬淵川流域下水道	
工事番号	債流2下第1号
工事名	八戸汚水中継ポンプ場外遠方監視制御設備更新工事
施工箇所	八戸市大字市川町外地内
下田第２中継ポンプ場配線図（更新）	縮尺 S:1/50
図面番号	43葉中 E-28
三八県土整備事務所	
青　森　県	

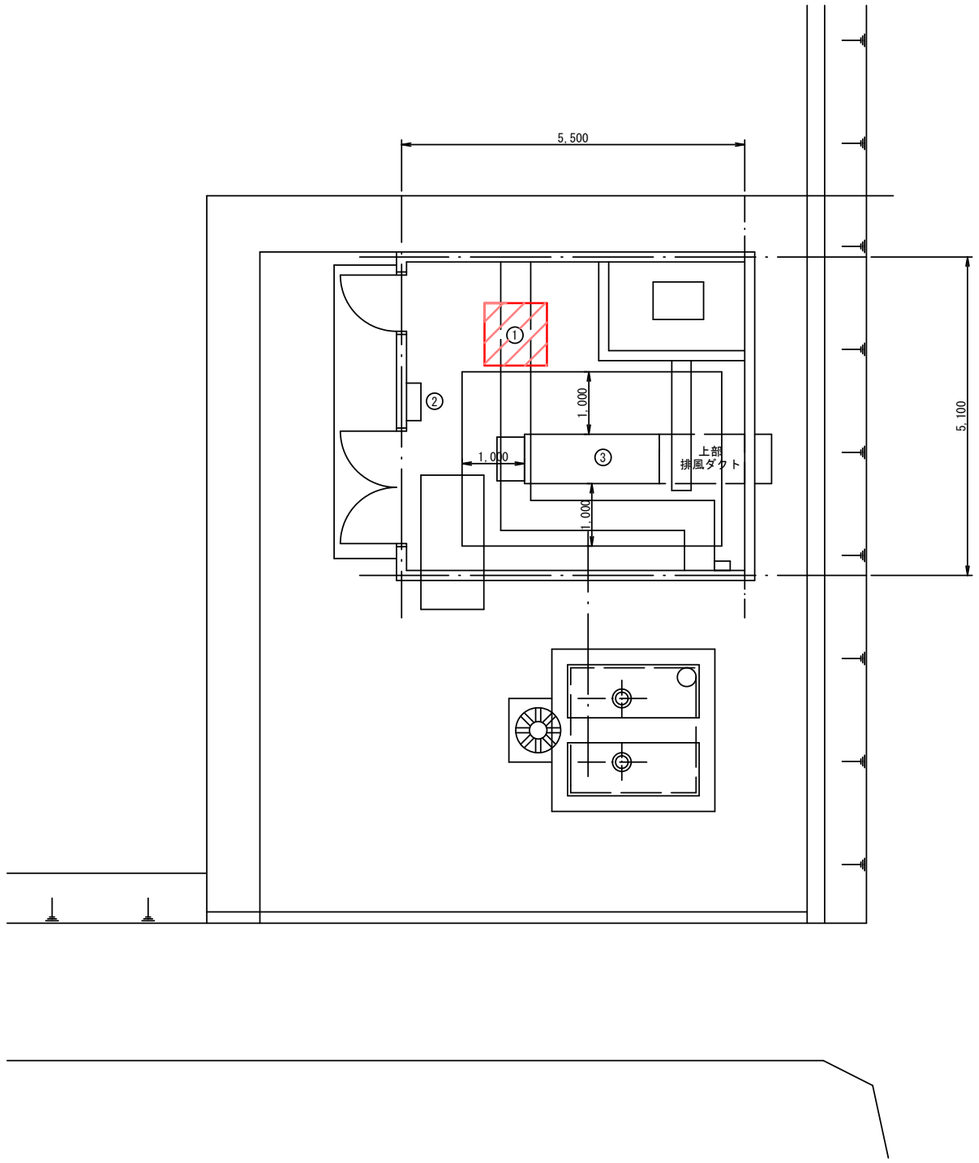

機器リスト

番号	盤記号	盤名称	備考
①	LP-1	ポンプ動力制御盤	機能増設
②	L-G	照明分電盤	既設
③	AG-1	非常用発電装置	既設

注）１．▨ は機能増設を示す。
２．▭ は発電装置離隔距離を示す。
３．特記なきものは既設を示す。

下田第3汚水中継ポンプ場平面図　S=1/50

令和8年度　馬淵川流域下水道		
工事番号	債流2下第1号	
工事名	八戸汚水中継ポンプ場外 遠方監視制御設備更新工事	
施工箇所	八戸市大字市川町外地内	
下田第３中継ポンプ場 電気室配線図（更新）	縮尺 S:1/50	
図面番号	43葉中 E-29	
三八県土整備事務所		
青　森　県		

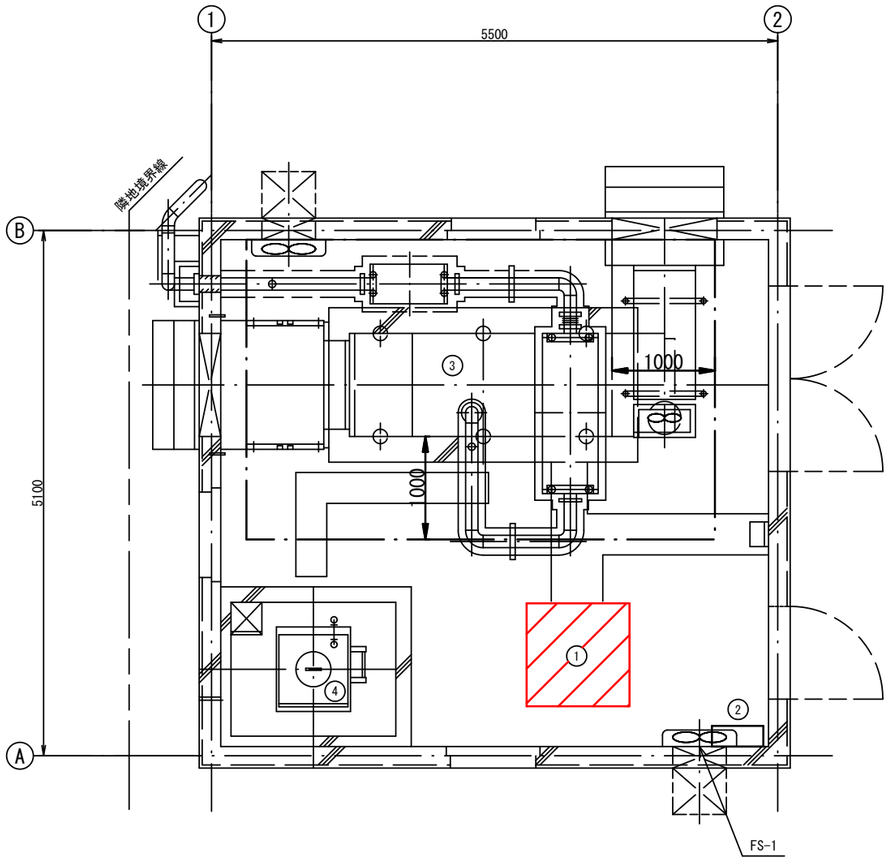

機器リスト

番号	盤記号	盤名称	備考
1	LP-1	ポンプ動力制御盤	機能増設
2	L-1	照明分電盤	既設
3		非常用発電装置	既設
4		燃料小出槽（軽油, 190L）	既設

下田第4汚水中継ポンプ場平面図　S=1/30

注）１．▨ は機能増設を示す。
２．▭ は発電装置離隔距離を示す。
３．特記なきものは既設を示す。

令和8年度　馬淵川流域下水道	
工事番号	債流2下第1号
工事名	八戸汚水中継ポンプ場外遠方監視制御設備更新工事
施工箇所	八戸市大字市川町外地内
下田第４中継ポンプ場電気室配線図（更新）	縮尺 S:1/30
図面番号	43葉中 E-30
三八県土整備事務所	
青　森　県	

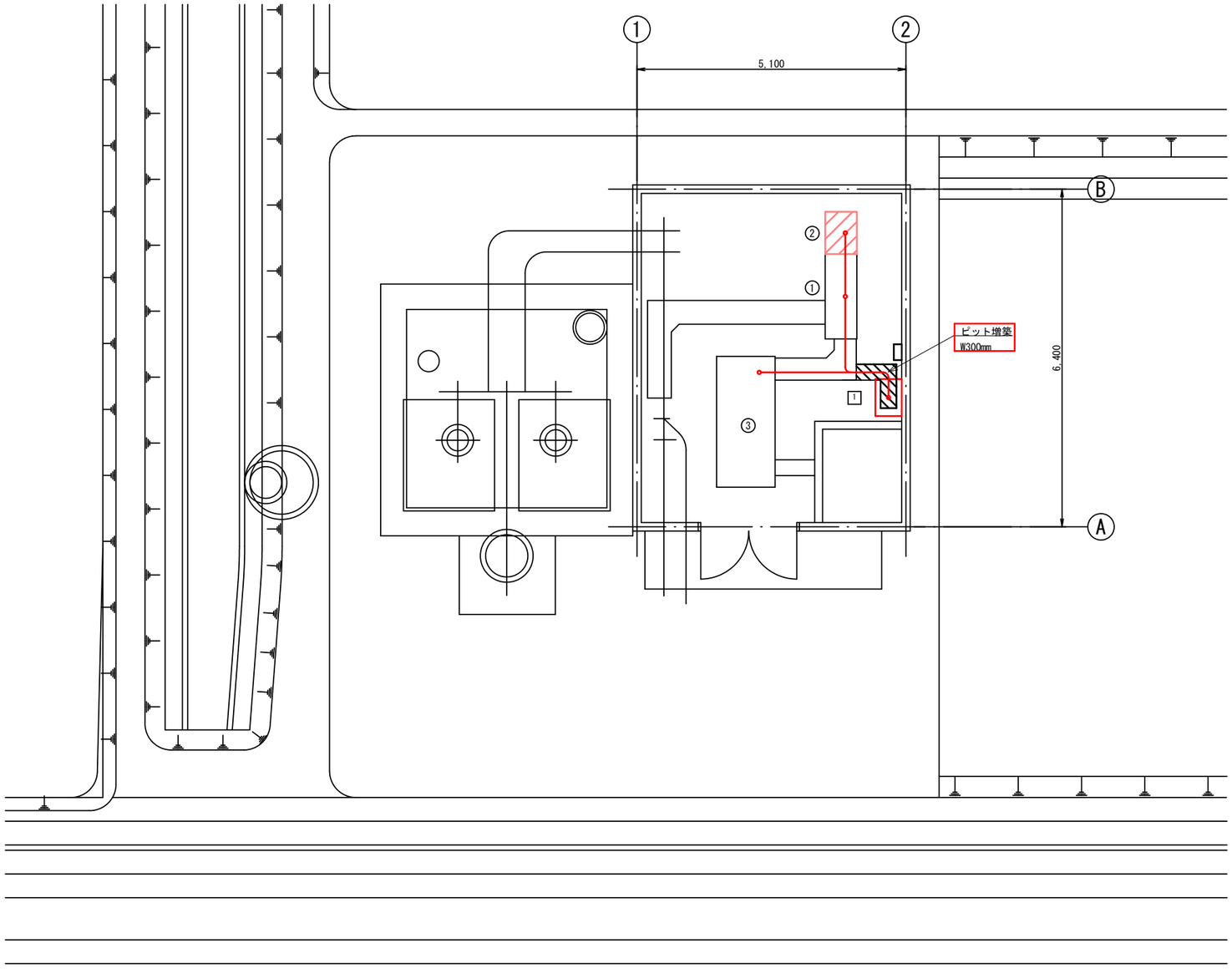

六戸汚水中継ポンプ場平面図　S=1/50

機器リスト

番号	盤記号	盤名称	備考
①	LP	ポンプ動力制御盤	既設
②	K	計装盤	機能増設
③		非常用発電装置	既設
1	TDT-7	六戸中継ポンプ場伝送装置（子局）	今回新設

注）１．▭ は今回新設を示す。
２．▨ は機能増設を示す。
３．▧ はピット築造範囲を示す。
４．特記なきものは既設を示す。

＜配線凡例＞
——— ピット配線

令和8年度　馬淵川流域下水道	
工事番号	債流2下第1号
工事名	八戸汚水中継ポンプ場外遠方監視制御設備更新工事
施工箇所	八戸市大字市川町外地内
六戸中継ポンプ場電気室配線図（更新）	縮尺 S:1/50
図面番号	43葉中 E-31
三八県土整備事務所	
青　森　県	

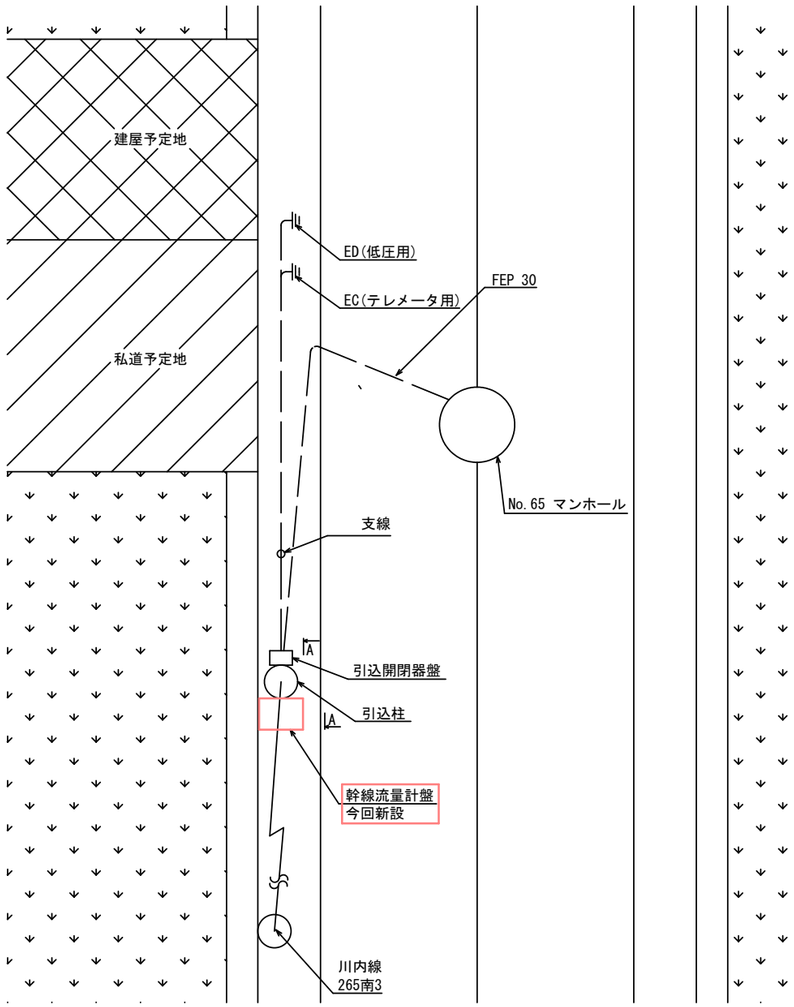

全体平面図

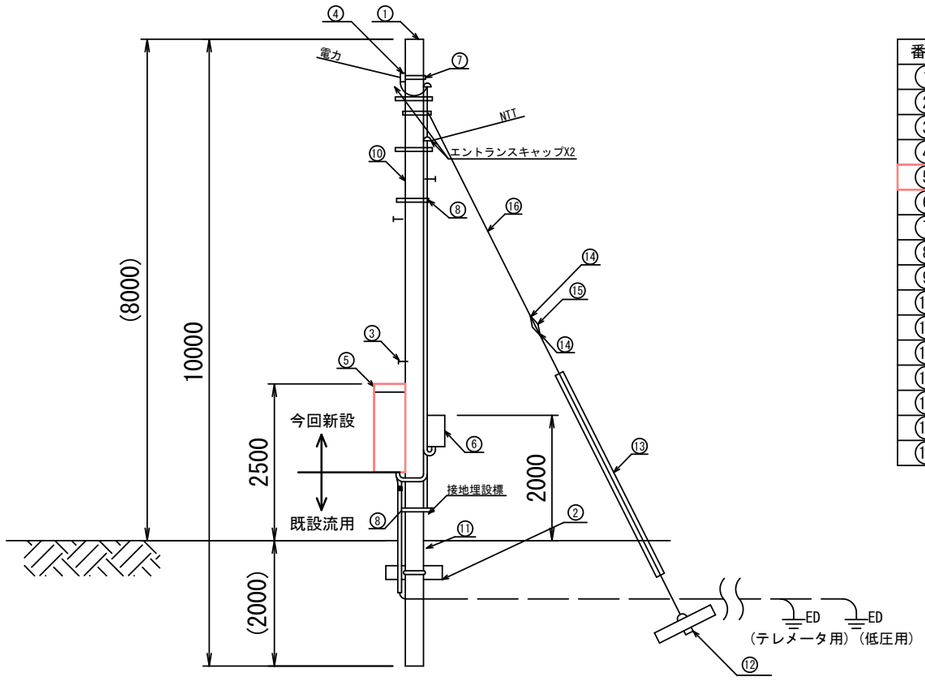

A-A断面図 S=1/50

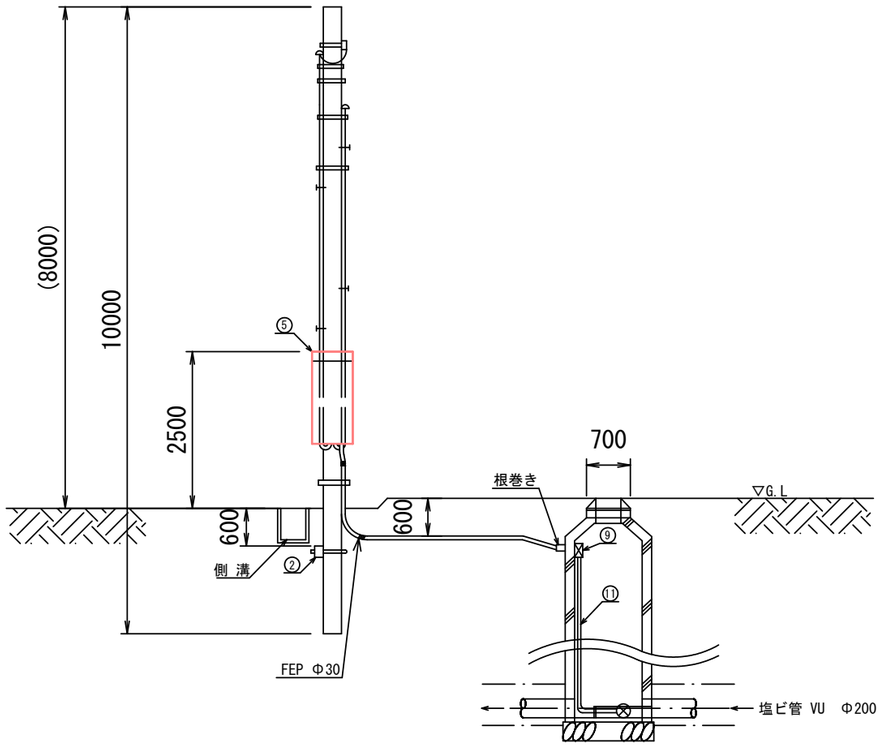

引込柱断面図 S=1/50

番号	名　　称	備 考
①	コンクリートポール	既設
②	コンクリート根かせ(バンド付)	既設
③	足場ボルト	既設
④	低圧用ラック	既設
⑤	幹線流量計盤	今回新設
⑥	引込開閉器盤	既設
⑦	自在バンド	既設
⑧	自在バンド	既設
⑨	塩化ビニル製プルボックス	既設
⑩	厚鋼電線管	既設
⑪	耐衝撃性硬質ビニル電線管	既設
⑫	ステーブロック(ロッド付)	既設
⑬	支線ガード	既設
⑭	巻付グリップ	既設
⑮	玉がいし	既設
⑯	亜鉛メッキ銅より線	既設

注）1．□は今回新設を示す。
2．特記なきものは既設を示す。
3．盤に接続されている配線及び電線管は既設流用する。

令和8年度　馬淵川流域下水道	
工事番号	債流2下第1号
工事名	八戸汚水中継ポンプ場外遠方監視制御設備更新工事
施工箇所	八戸市大字市川町外地内
五戸八戸幹線流量計配線図（更新）	縮尺 S:1/50
図面番号	43葉中 E-32
三八県土整備事務所	
青　森　県	

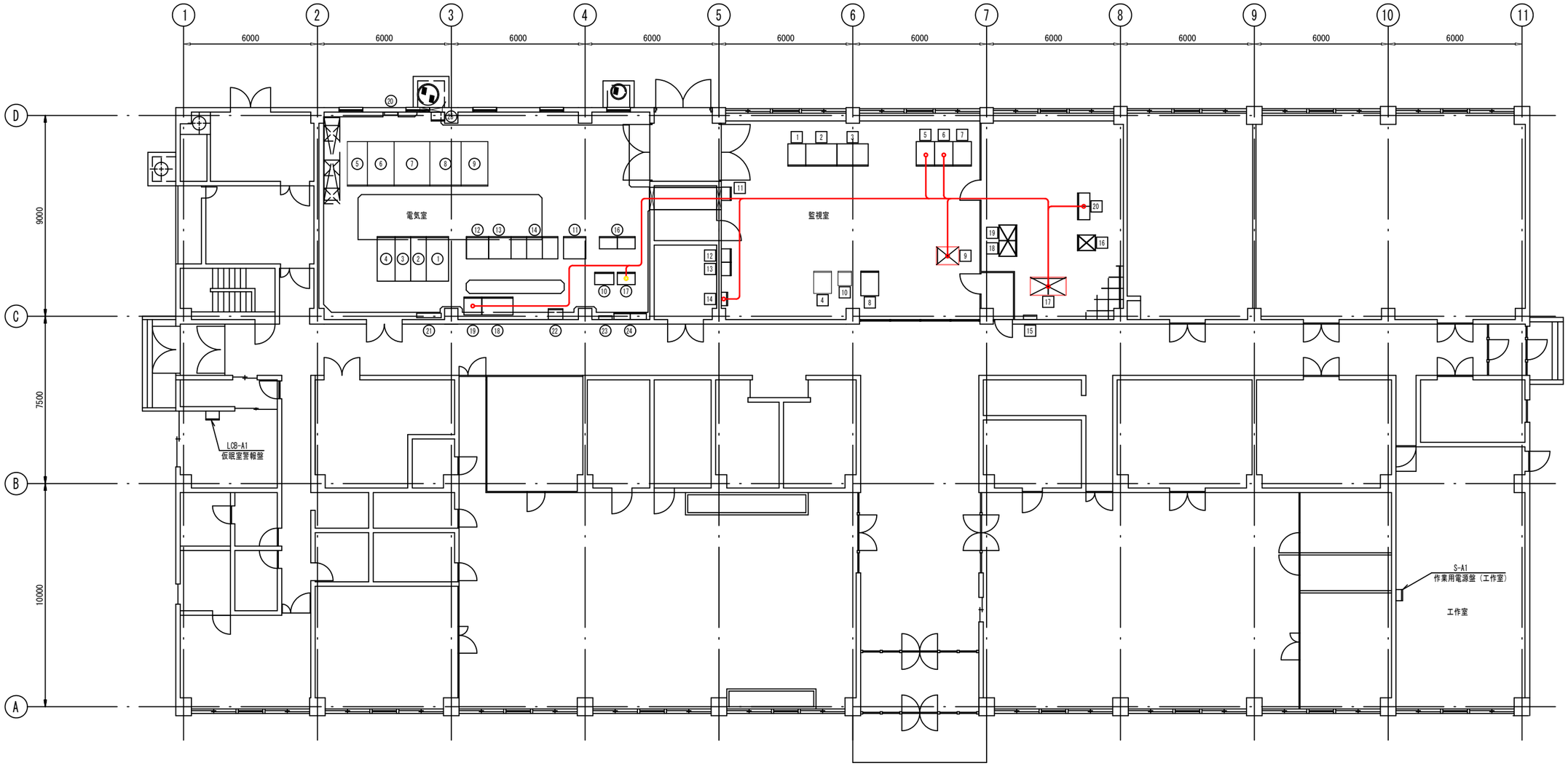

管理棟電気室・監視室平面図S：1／100

電気室盤名称表

番号	記　号	名　　称	備　　考	番号	記　号	名　　称	備　　考
①	HP-AA1	引込盤	既設	⑮		欠　番	
②	HP-AA2	受電盤	〃	⑯	RB-A	監視操作用補助継電器盤	既設
③	HP-AA3	４００Ｖ動力変圧器主幹盤	〃	⑰	TB-A1	管理棟中継端子盤	〃
		機械棟高圧主幹盤	〃	⑱	LP-P1	初期汚水ポンプ設備動力盤	〃
④	HP-AA4	自家発連絡　ＶＴ・ＺＰＤ盤	〃	⑲	INV-P1	初期汚水ポンプ設備可変速制御盤	〃
⑤	LT-AA1	４００Ｖ動力変圧器一次開閉器盤	〃	⑳	1A-ETB	接地端子箱	〃
⑥	LT-AA2	４００Ｖ動力変圧器盤	〃	㉑	MT-1	弱電端子箱	〃
⑦	LP-AA1	４００Ｖ動力変圧器二次配電盤	〃	㉒	MM-1	管理棟主幹盤	〃
⑧	LP-AA2	２００Ｖ動力変圧器・配電盤	〃	㉓	ML-2	外灯用分電盤	〃
⑨	LP-AA3	照明変圧器・配電盤	〃	㉔	ML-1	電灯分電盤	〃
⑩	RB-AA1	監視操作用補助継電器盤	〃	㉕		中継端子盤（初期ポンプ）	〃
⑪	DC-A	直流電源装置	〃				
⑫	CVCF-A11A	インバータ	〃				
⑬	CVCF-A12A	整流器	〃				
⑭	CVCF-A13A	蓄電池	〃				

監視室盤名称表

番号	記　号	名　　称	備　　考	番号	記　号	名　　称	備　　考
1	HPC-A2	カラーハードコピー	既設	16	PIO-A	~~管理棟受変電ＰＩＯ　Ａコントローラ~~	別途工事撤去
2	LCD-A1	処理場ＬＣＤ監視装置－１	〃	17	TM-S1	~~テレメータ盤（１）（遠方系）~~	今回撤去
3	LCD-A2	処理場ＬＣＤ監視装置－２	〃	18	SV-A1	~~データサーバ１~~	別途工事撤去
4	LT/W-A2	帳票プリンタ	〃	19	SV-A2	~~データサーバ２~~	〃
5	LCD-2	遠方監視制御装置２	〃	20	CVCF-LAA1/2	中央監視制御電源分岐盤	〃
6	LCD-1	遠方監視制御装置１	〃				
7	PRT-1	プリンター１（遠方系）	〃				
8	PRT-2	プリンター２（遠方系）	〃				
9	~~KP-P~~	~~ポンプ場計器盤~~	~~今回撤去~~				
10		気象観測装置	既設				
11		建築設備監視盤	〃				
12		放送設備	〃				
13		火災報知器	〃				
14		交換器	〃				
15	MT-2	弱電端子箱	〃				

注）１．☒ は今回撤去を示す。
２．⊠ は別途工事による撤去を示す。
３．特記なきものは既設を示す。

<配線凡例>
ピット配線

令和8年度　馬淵川流域下水道	
工事番号	債流2下第1号
工事名	八戸汚水中継ポンプ場外遠方監視制御設備更新工事
施工箇所	八戸市大字市川町外地内
馬淵川浄化センター 管理棟 電気室・監視室配線図（撤去）	縮尺 S:1/100
図面番号	43葉中 E-33
三八県土整備事務所	
青　　森　　県	

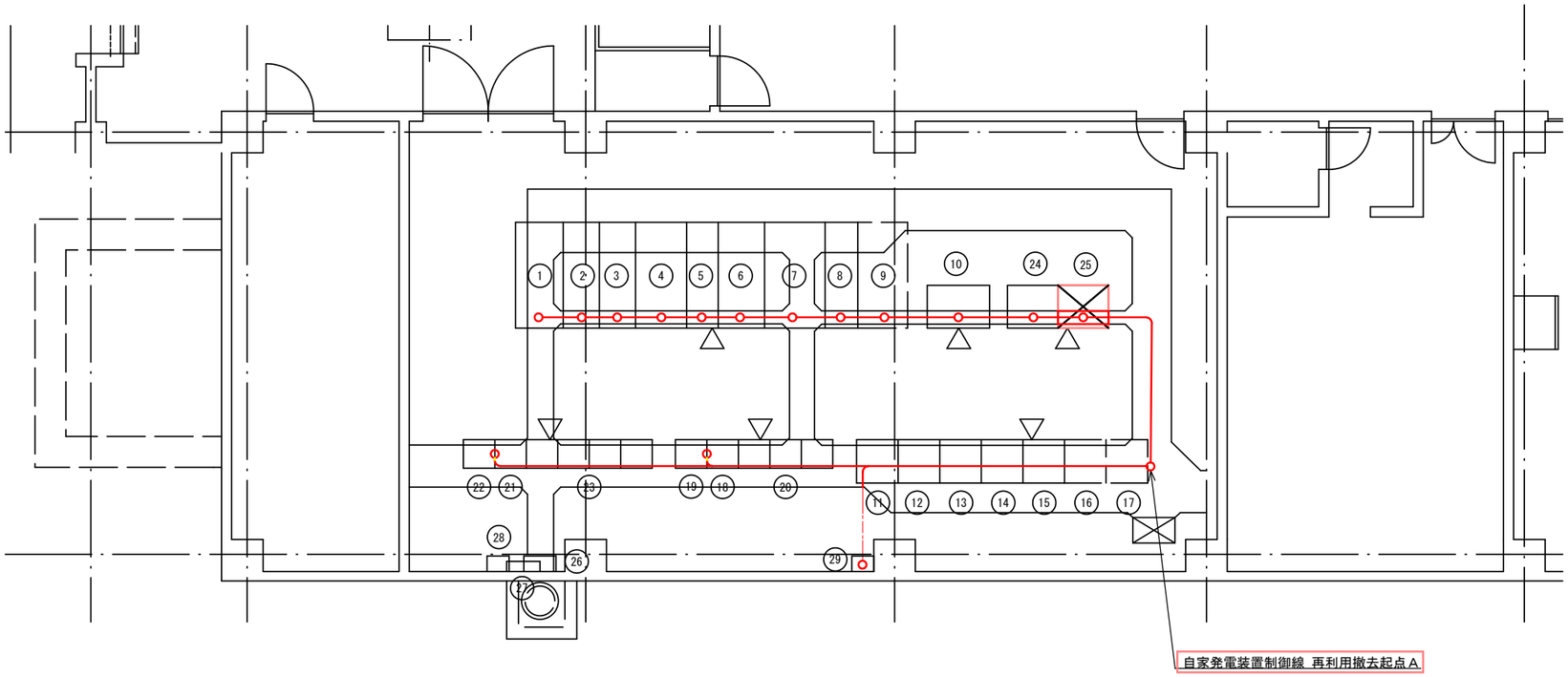

八戸汚水中継ポンプ場電気室平面図　S=1/50

機器リスト

番号	盤記号	盤名称	備考
①	HSG-1	引込盤	既設
②	HSG-2	受電盤	既設
③	HSG-3A	NO. 1変圧器き電盤	(上段)既設
	HSG-3B	NO. 2変圧器き電盤	(下段)既設
④	HSG-4	NO. 1変圧器盤	既設
⑤	LSG-1	NO. 1変圧器／二次母線連絡盤	既設
⑥	LSG-3	NO. 1低圧主幹盤	既設
⑦	LSG-4	NO. 2低圧主幹盤	既設
⑧	LSG-2	NO. 2変圧器二次盤／自家発引込盤	既設
⑨	LSG-5	NO. 2変圧器盤	既設
⑩	DP-1	直流電源装置	既設
⑪	PU-1	NO. 1汚水ポンプ盤	既設
⑫	VF-1	NO. 1汚水ポンプ速度制御盤	既設
⑬	PU-2	NO. 2汚水ポンプ盤	既設
⑭	VF-2	NO. 2汚水ポンプ速度制御盤	既設
⑮	PU-3	NO. 3汚水ポンプ盤	既設
⑯	PU-4	NO. 4汚水ポンプ盤	将来
⑰	PU-5	NO. 5汚水ポンプ盤	将来
⑱	CC2R-1	汚水ポンプ補機補助継電器盤1	既設
⑲	CC2R-2	汚水ポンプ補機補助継電器盤2	既設
⑳	CC-2	汚水ポンプ補機コントロールセンタ	既設
㉑	CC1R-1	沈殿池設備補助継電器盤1	既設
㉒	CC1R-2	沈殿池設備補助継電器盤2	既設
㉓	CC-1	沈砂池設備コントロールセンタ	既設
㉔	KP	計装・監視盤	既設
㉕	~~TM-1~~	~~遠方監視制御装置~~	今回撤去
㉖	EP-1	接地端子盤	既設
㉗		屋外照明盤	既設
㉘	VET-B	接地端子盤(INV専用)	既設
㉙		MDF盤	既設

注）1．⊠は今回撤去を示す。
　　2．特記なきものは既設を示す。

＜配線凡例＞
——— ピット配線
—·—·— 埋設電線管配線

令和8年度　馬淵川流域下水道		
工事番号	債流2下第1号	
工事名	八戸汚水中継ポンプ場外 遠方監視制御設備更新工事	
施工箇所	八戸市大字市川町外地内	
八戸中継ポンプ場 電気室配線図（撤去）	縮尺 S:1/50	
図面番号	43葉中 E-34	
三八県土整備事務所		
青　森　県		

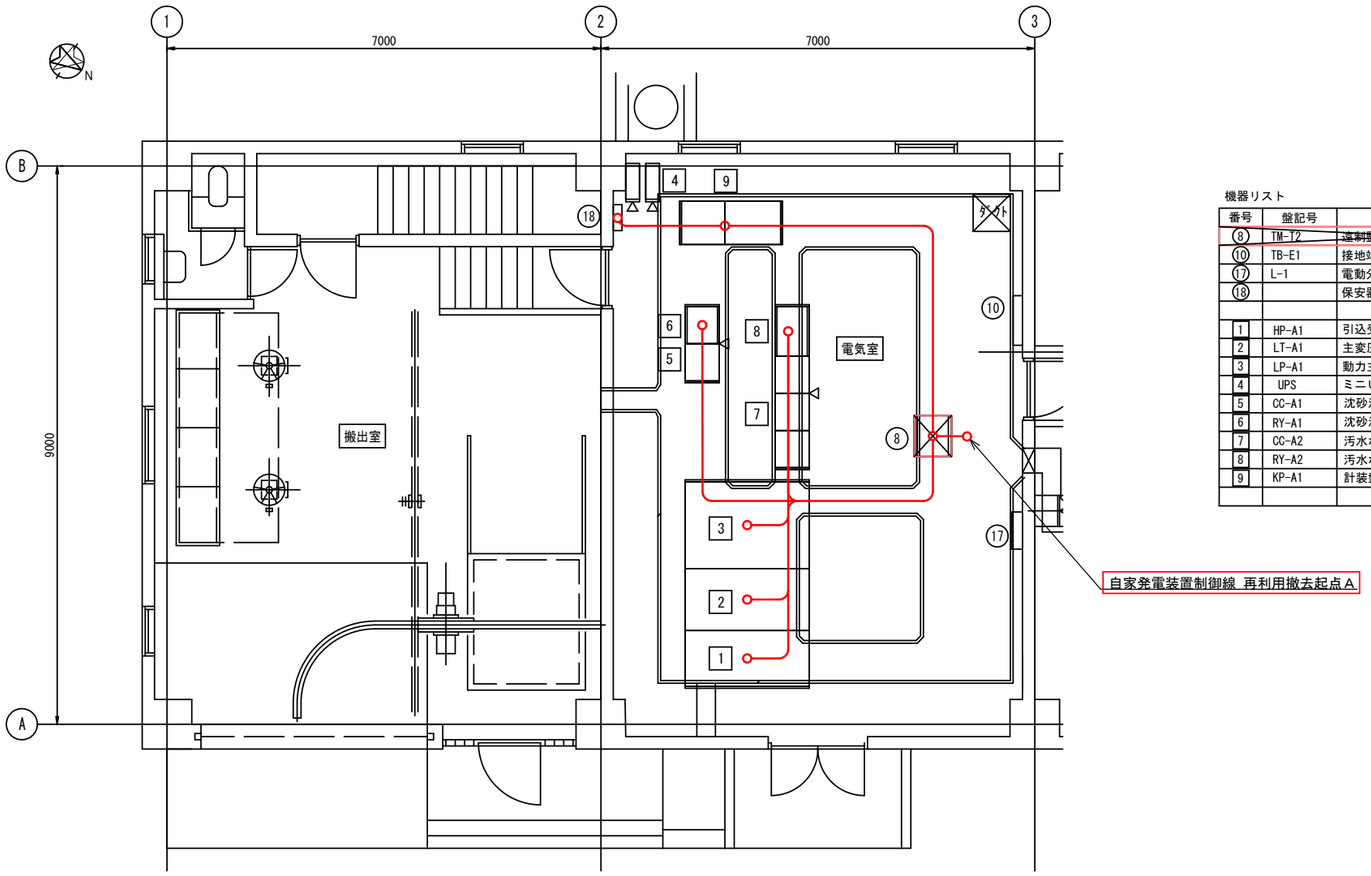

機器リスト

番号	盤記号	盤名称	備 考
⑧	TM-T2	~~遠制監視制御盤~~	今回撤去
⑩	TB-E1	接地端子盤	既設
⑰	L-1	電動分電盤	既設
⑱		保安器盤	既設
1	HP-A1	引込受電盤	既設
2	LT-A1	主変圧器盤	既設
3	LP-A1	動力主幹盤	既設
4	UPS	ミニＵＰＳ	既設
5	CC-A1	沈砂池設備コントロールセンタ	既設
6	RY-A1	沈砂池設備補助継電器盤	既設
7	CC-A2	汚水ポンプ設備コントロールセンタ	既設
8	RY-A2	汚水ポンプ設備補助継電器盤	既設
9	KP-A1	計装盤	既設

百石汚水中継ポンプ場電気室平面図　S=1/50

注）１．▷◁ は今回撤去を示す。
　　２．特記なきものは既設を示す。

＜配線凡例＞
——— ピット配線

令和8年度　馬淵川流域下水道	
工事番号	債流2下第1号
工事名	八戸汚水中継ポンプ場外 遠方監視制御設備更新工事
施工箇所	八戸市大字市川町外地内
百石中継ポンプ場 電気室配線図（撤去）	縮尺 S:1/50
図面番号	43葉中 E-35
三八県土整備事務所	
青　森　県	

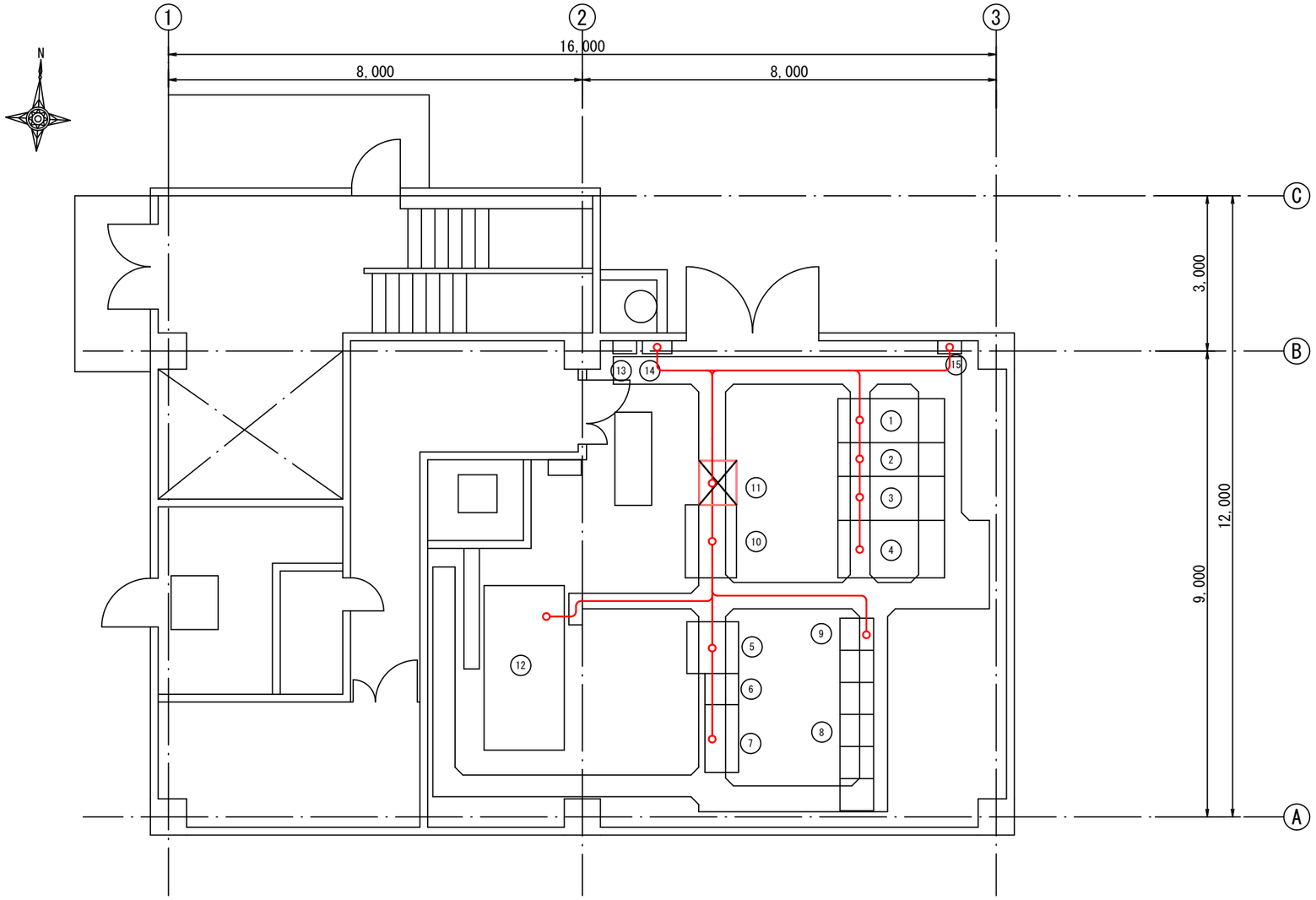

下田第１汚水中継ポンプ場電気室平面図　S=1/50

機器リスト

番号	盤記号	盤名称	備 考
1	HSG-1	引込盤	既設
2	HSG-2	受電盤	既設
3	HSG-3	動力変圧器盤	既設
4	LSG-1	動力主幹盤	既設
5	DC-1	直流電源装置	既設
6	CC-M	沈砂池設備コントロールセンタ	既設
7	RY-M	沈砂池設備補助継電器盤	既設
8	CC-P	ポンプ設備コントロールセンタ	既設
9	CC-P-1	ポンプ設備補助継電器盤	既設
10	KP-1	計装盤	既設
11	~~TM-13~~	~~遠方監視制御盤~~	今回撤去
12	AG	非常用発電装置	既設
13	EP-1	接地端子盤	既設
14	P-1	動力盤	既設
15		保安器収納函	既設

注）１．☒は今回撤去を示す。
　　２．特記なきものは既設を示す。

＜配線凡例＞
——— ピット配線

令和8年度　馬淵川流域下水道	
工事番号	債流2下第1号
工事名	八戸汚水中継ポンプ場外遠方監視制御設備更新工事
施工箇所	八戸市大字市川町外地内
下田第１中継ポンプ場電気室配線図（撤去）	縮尺 S:1/50
図面番号	43葉中 E-36
三八県土整備事務所	
青　森　県	

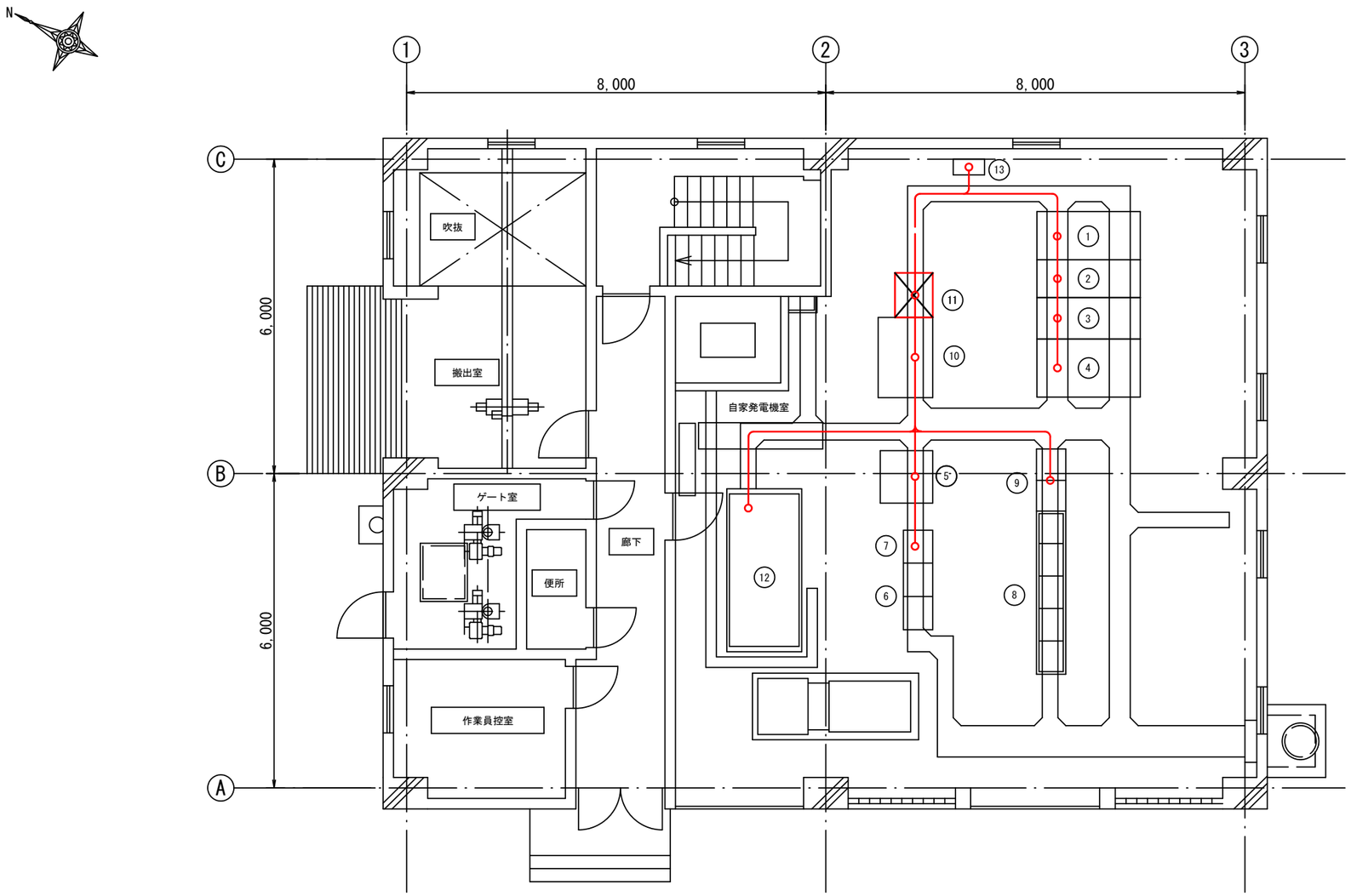

番号	盤記号	盤名称	備 考
1	HP-1	引込盤	既設
2	HP-2	受電盤	既設
3	HT-1	動力変圧器盤	既設
4	LP-1	動力主幹盤	既設
5	DC-1	直流電源装置	既設
6	CC-1	沈砂池設備コントロールセンタ	既設
7	RY-1	沈砂池設備補助継電器盤	既設
8	CC-2-4	汚水ポンプ設備コントロールセンタ	既設
9	CC-2R-2	汚水ポンプ設備補助継電器盤	既設
10	KP-1	監視計装盤	既設
11	TM-14	遠方監視制御装置	今回撤去
12	AG	ディーゼル発電装置	既設
13	P-1	動力制御盤（建築付帯）	既設

下田第２汚水中継ポンプ場電気室平面図　S=1/50

注）１．▷◁ は今回撤去を示す。
　　２．特記なきものは既設を示す。

＜配線凡例＞
——— ピット配線

令和8年度　馬淵川流域下水道	
工事番号	債流2下第6号
工事名	八戸汚水中継ポンプ場外遠方監視制御設備更新工事
施工箇所	八戸市大字市川町外地内
下田第２中継ポンプ場電気室配線図（撤去）	縮尺　S:1/50
図面番号	43葉中 E-37
三八県土整備事務所	
青　森　県	

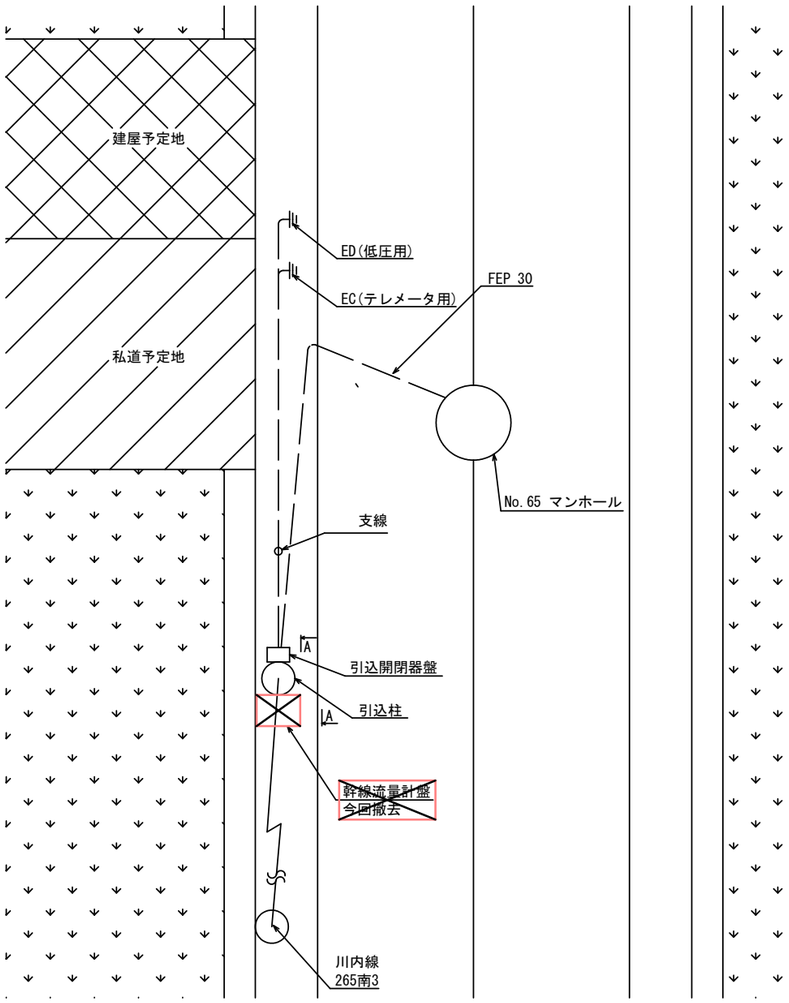

全体平面図

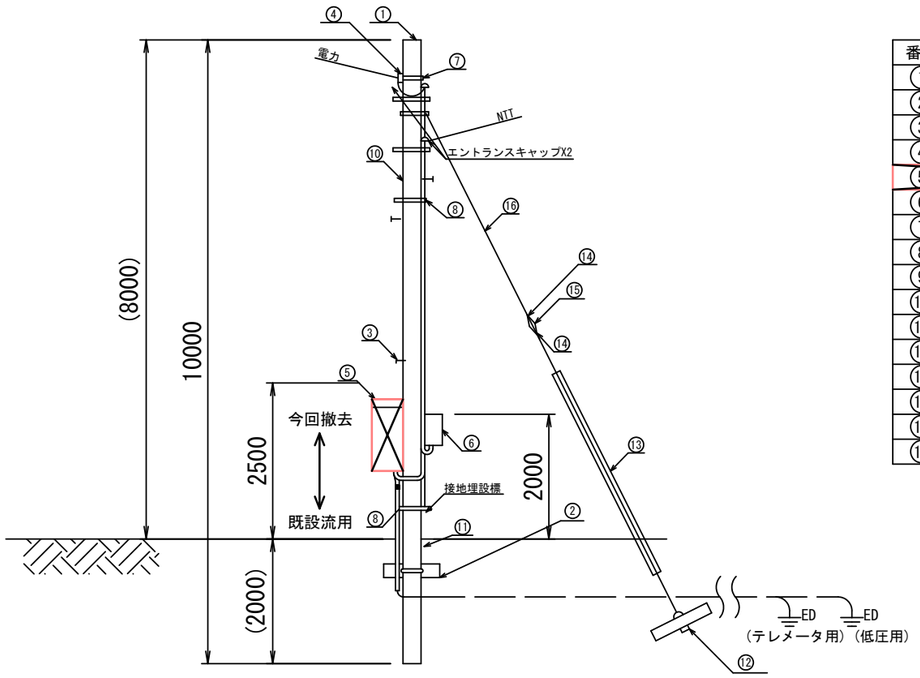

A-A断面図 S=1/50

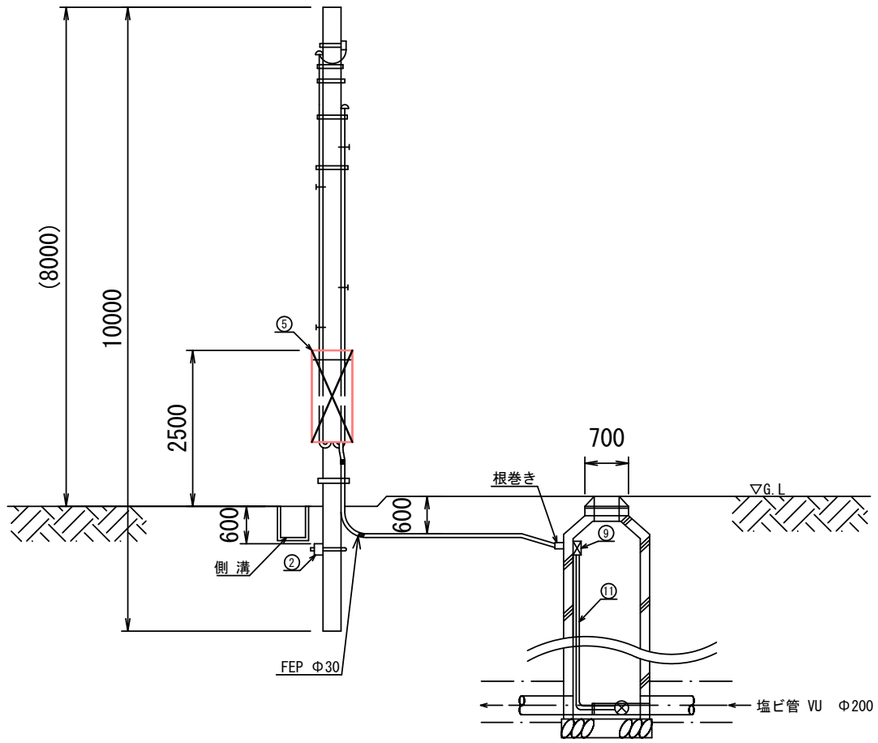

引込柱断面図 S=1/50

番号	名　　称	備 考
①	コンクリートポール	既設
②	コンクリート根かせ(バンド付)	既設
③	足場ボルト	既設
④	低圧用ラック	既設
~~⑤~~	~~幹線流量計盤~~	~~今回撤去~~
⑥	引込開閉器盤	既設
⑦	自在バンド	既設
⑧	自在バンド	既設
⑨	塩化ビニル製プルボックス	既設
⑩	厚鋼電線管	既設
⑪	耐衝撃性硬質ビニル電線管	既設
⑫	ステーブロック(ロッド付)	既設
⑬	支線ガード	既設
⑭	巻付グリップ	既設
⑮	玉がいし	既設
⑯	亜鉛メッキ鋼より線	既設

注）1．⊠は今回撤去を示す。
　　2．特記なきものは既設を示す。

令和8年度　馬淵川流域下水道	
工事番号	債流2下第1号
工事名	八戸汚水中継ポンプ場外遠方監視制御設備更新工事
施工箇所	八戸市大字市川町外地内
五戸八戸幹線流量計配線図（撤去）	縮尺 S:1/50
図面番号	43葉中 E-38
三八県土整備事務所	
青　森　県	

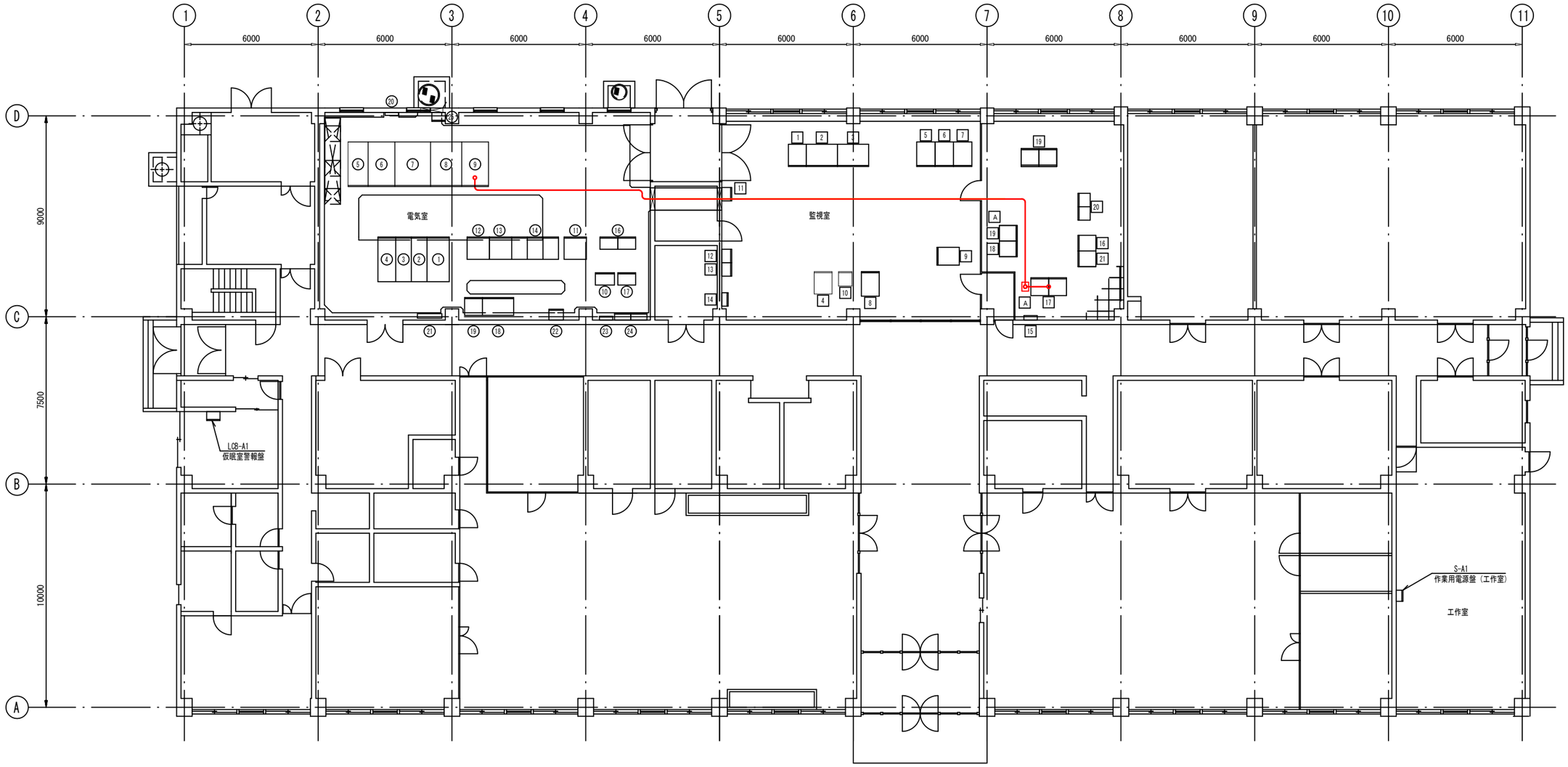

管理棟電気室・監視室平面図：1／100

電気室盤名称表

番号	記　号	名　　称	備　　考	番号	記　号	名　　称	備　　考
①	HP-AA1	引込盤	既設	⑮		欠　番	
②	HP-AA2	受電盤	〃	⑯	RB-A	監視操作用補助継電器盤	既設
③	HP-AA3	４００Ｖ動力変圧器主幹盤	〃	⑰	TB-A1	管理棟中継端子盤	〃
		機械棟高圧主幹盤	〃	⑱	LP-P1	初期汚水ポンプ設備動力盤	〃
④	HP-AA4	自家発連絡 ＶＴ・ＺＰＤ盤	〃	⑲	INV-P1	初期汚水ポンプ設備可変速制御盤	〃
⑤	LT-AA1	４００Ｖ動力変圧器一次開閉器盤	〃	⑳	1A-ETB	接地端子箱	〃
⑥	LT-AA2	４００Ｖ動力変圧器盤	〃	㉑	MT-1	弱電端子箱	〃
⑦	LP-AA1	４００Ｖ動力変圧器二次配電盤	〃	㉒	MM-1	管理棟主幹盤	〃
⑧	LP-AA2	２００Ｖ動力変圧器・配電盤	〃	㉓	ML-2	外灯用分電盤	〃
⑨	LP-AA3	照明変圧器・配電盤	〃	㉔	ML-1	電灯分電盤	〃
⑩	RB-AA1	監視操作用補助継電器盤	〃	㉕		中継端子盤（初期ポンプ）	〃
⑪	DC-A	直流電源装置	〃				
⑫	CVCF-A11A	インバータ	〃				
⑬	CVCF-A12A	整流器	〃				
⑭	CVCF-A13A	蓄電池	〃				

監視室盤名称表

番号	記　号	名　　称	備　　考	番号	記　号	名　　称	備　　考
1	HPC-A2	カラーハードコピー	既設	16	PIO-A	管理本館受変電ＰＩＯ－Ａコントローラ	既設
2	LCD-A1	処理場ＬＣＤ監視装置－１	〃	17	TM-S1	テレメータ盤（１）（遠方系）	〃
3	LCD-A2	処理場ＬＣＤ監視装置－２	〃	18	SV-A1	データサーバ１	〃
4	LT/W-A2	帳票プリンタ	〃	19	SV-A2	データサーバ２	〃
5	LCD-2	ＬＣＤ２（遠方監視装置）	〃	20	CVCF-LAA1/2	中央監視制御電源分岐盤	〃
6	LCD-1	ＬＣＤ１（遠方監視装置）	〃	21	PIO-AN	管理本館受変電ＰＩＯ－Ａコントローラ	別途工事新設
7	PRT-1	プリンター１（遠方系）	〃	22	TD-1N	伝送装置（親局）	今回新設
8	PRT-2	プリンター２（遠方系）	〃	A		仮設汎用UPS（2kVA）	今回仮設
9	KP-P	ポンプ場計器盤	〃				
10		気象観測装置	〃				
11		建築設備監視盤	〃				
12		放送設備	〃				
13		火災報知器	〃				
14		交換器	〃				
15	MT-2	弱電端子箱	〃				

注）１．□　は今回仮設を示す。
　　２．特記なきものは既設を示す。

<配線凡例>
ピット配線

令和8年度　馬淵川流域下水道	
工事番号	債流2下第1号
工事名	八戸汚水中継ポンプ場外遠方監視制御設備更新工事
施工箇所	八戸市大字市川町外地内
馬淵川浄化センター 管理棟 電気室・監視室配線図（仮設）	縮尺　S:1/100
図面番号	43葉中 E-39
三八県土整備事務所	
青　　森　　県	

管理棟遠方監視制御設備（更新）（ 1/ 1）　　配　線　表

配線番号	自 記号	自 名称	至 記号	至 名称	配線仕様 種別、サイズ、芯数、本数	端末 屋外	端末 屋内	接地線 種別、サイズ	電線管 種別、サイズ、本数	備考
101	TD-1N	伝送装置（親局）	CVCF-LAA1/2	中央監視制御分岐盤	600VEM-CE 3.5 □ - 2 C			EM-IE 5.5 □		
102	〃	〃	LCD-1	遠方監視制御装置1	EM-LANｹｰﾌﾞﾙ - 4 P					
103	〃	〃	LCD-2	遠方監視制御装置2	EM-LANｹｰﾌﾞﾙ - 4 P					
104	〃	〃		交換器	EM-LANｹｰﾌﾞﾙ - 4 P					

百石中継ポンプ場遠方監視制御設備（更新）（ 1/ 1）　　配　線　表

配線番号	自 記号	自 名称	至 記号	至 名称	配線仕様 種別、サイズ、芯数、本数	端末 屋外	端末 屋内	接地線 種別、サイズ	電線管 種別、サイズ、本数	備考
2001	TDT-2	百石中継ポンプ場伝送装置（子局）	HP-A1	引込受電盤	EM-CEE 1.25 □ - 7 C			EM-IE 5.5 □		
2002	〃	〃	〃	〃	EM-CEE-S 1.25 □ - 3 C					
2003	〃	〃	〃	〃	EM-CEE 1.25 □ - 2 C					
2004	〃	〃	LT-A1	主変圧器盤	EM-CEE 1.25 □ - 4 C					
2005	〃	〃	LP-A1	動力主幹盤	600VEM-CE 2 □ - 2 C					
2006	〃	〃	〃	〃	EM-CEE 1.25 □ - 12 C					
2007	〃	〃	G	自家発電装置	EM-CEE 1.25 □ - 20 C					
2008	〃	〃	〃	〃	EM-CEE 1.25 □ - 3 C					
2009	〃	〃	〃	〃	EM-CEE-S 1.25 □ - 6 C					
2010	〃	〃	〃	〃	EM-CEE 1.25 □ - 2 C					
2011	〃	〃	RY-A1	沈砂池設備補助継電器盤	EM-CEE 1.25 □ - 20 C					
2012	〃	〃	〃	〃	EM-CEE 1.25 □ - 10 C					
2013	〃	〃	RY-A2	汚水ポンプ設備補助継電器盤	EM-CEE 1.25 □ - 30 C					
2014	〃	〃	〃	〃	EM-CEE 1.25 □ - 20 C					
2015	〃	〃	KP-A1	計装盤	600VEM-CE 2 □ - 2 C					
2016	〃	〃	〃	〃	EM-CEE 1.25 □ - 15 C					
2017	〃	〃	〃	〃	EM-CEE 1.25 □ - 3 C					
2018	〃	〃	〃	〃	EM-CEE-S 1.25 □ - 15 C					
2019	〃	〃	〃	〃	EM-CEE-S 1.25 □ - 12 C					
2020	〃	〃		保安器盤	EM-LANｹｰﾌﾞﾙ - 4 P					

八戸中継ポンプ場遠方監視制御設備（更新）（ 1/ 1）　　配　線　表

配線番号	自 記号	自 名称	至 記号	至 名称	配線仕様 種別、サイズ、芯数、本数	端末 屋外	端末 屋内	接地線 種別、サイズ	電線管 種別、サイズ、本数	備考
1001	TDT-1	八戸中継ポンプ場伝送装置（子局）	DP-1	直流電源装置	600VEM-CE 2 □ - 2 C			EM-IE 5.5 □		
1002	〃	〃	HSG-1	引込盤	EM-CEE 1.25 □ - 4 C					
1003	〃	〃	〃	〃	EM-CEE 1.25 □ - 5 C					
1004	〃	〃	HSG-2	受電盤	EM-CEE 1.25 □ - 6 C					
1005	〃	〃	〃	〃	EM-CEE 1.25 □ - 3 C					
1006	〃	〃	〃	〃	EM-CEE-S 1.25 □ - 4 C					
1007	〃	〃	〃	〃	EM-CEE-S 1.25 □ - 2 C					
1008	〃	〃	HSG-3	No.1,2変圧器き電盤	EM-CEE 1.25 □ - 3 C x 4					
1009	〃	〃	HSG-4	No.1変圧器盤	EM-CEE 1.25 □ - 4 C					
1010	〃	〃	LSG-1	No.1変圧器/二次母線連絡盤	EM-CEE 1.25 □ - 3 C x 4					
1011	〃	〃	LSG-5	No.2変圧器盤	EM-CEE 1.25 □ - 4 C					
1012	〃	〃	LSG-2	No.2変圧器/自家発引込盤	EM-CEE 1.25 □ - 3 C x 4					
1013	〃	〃	LSG-4	No.2低圧主幹盤	EM-CEE 1.25 □ - 4 C					
1014	〃	〃	DP-1	直流電源装置	EM-CEE 1.25 □ - 4 C					
M 1015	〃	〃	G	自家発電装置	CVV 1.25 □ - 30 C					
M 1016	〃	〃	〃	〃	CVV 1.25 □ - 7 C					
M 1017	〃	〃	〃	〃	CVV-S 1.25 □ - 6 C					
M 1018	〃	〃	〃	〃	CVV-S 1.25 □ - 2 C					
1019	〃	〃	CC1R	沈砂池設備補助継電器盤	EM-CEE 1.25 □ - 20 C x 3					
1020	〃	〃	〃	〃	EM-CEE 1.25 □ - 15 C					
1021	〃	〃	CC2R	汚水ポンプ設備補助継電器盤	EM-CEE 1.25 □ - 30 C x 2					
1022	〃	〃	〃	〃	EM-CEE 1.25 □ - 20 C x 2					
1023	〃	〃	KP	計装・監視盤	EM-CEE 1.25 □ - 12 C					
1024	〃	〃	〃	〃	EM-CEE 1.25 □ - 4 C					
1025	〃	〃	〃	〃	EM-CEE-S 1.25 □ - 20 C					
1026	〃	〃	〃	〃	EM-CEE-S 1.25 □ - 6 C x 2					
1027	〃	〃	〃	〃	EM-CEE-S 1.25 □ - 4 C					
1028	〃	〃		MDF盤	EM-LANｹｰﾌﾞﾙ - 4 P					

下田第１中継ポンプ場遠方監視制御設備（更新）（ 1/ 1）　　配　線　表

配線番号	自 記号	自 名称	至 記号	至 名称	配線仕様 種別、サイズ、芯数、本数	端末 屋外	端末 屋内	接地線 種別、サイズ	電線管 種別、サイズ、本数	備考
3101	TDT-3	下田第１中継ポンプ場伝送装置（子局	DC-1	直流電源装置	600VEM-CE 2 □ - 2 C			EM-IE 5.5 □		
3102	〃	〃	HSG-1	引込盤	EM-CEE 1.25 □ - 5 C x 2					
3103	〃	〃	HSG-2	主変圧器盤	EM-CEE 1.25 □ - 5 C					
3104	〃	〃	〃	〃	EM-CEE-S 1.25 □ - 8 C					
3105	〃	〃	〃	〃	EM-CEE-S 1.25 □ - 2 C					
3106	〃	〃	HSG-3	動力変圧器盤	EM-CEE 1.25 □ - 4 C					
3107	〃	〃	LSG-1	動力主幹盤	EM-CEE 1.25 □ - 10 C					
3108	〃	〃	〃	〃	EM-CEE 1.25 □ - 3 C					
3109	〃	〃	G	自家発電装置	EM-CEE 1.25 □ - 15 C					
3110	〃	〃	〃	〃	EM-CEE-S 1.25 □ - 6 C					
3111	〃	〃	〃	〃	EM-CEE-S 1.25 □ - 2 C					
3112	〃	〃	RY-W	沈砂池設備補助継電器盤	EM-CEE 1.25 □ - 20 C					
3113	〃	〃	〃	〃	EM-CEE 1.25 □ - 10 C					
3114	〃	〃	DC-P-1	汚水ポンプ設備補助継電器盤	EM-CEE 1.25 □ - 20 C					
3115	〃	〃	〃	〃	EM-CEE 1.25 □ - 15 C					
3116	〃	〃	〃	〃	EM-CEE 1.25 □ - 12 C x 2					
3117	〃	〃	KP-1	計装盤	EM-CEE 1.25 □ - 6 C					
3118	〃	〃	〃	〃	EM-CEE-S 1.25 □ - 15 C					
3119	〃	〃	〃	〃	EM-CEE-S 1.25 □ - 6 C					
3120	〃	〃	P-1	動力盤	EM-CEE 1.25 □ - 2 C					
3121	〃	〃		保安器収納函	EM-LANｹｰﾌﾞﾙ - 4 P					

（注記）
1）本図は全て今回工事を示す。
2）M:再敷設、S：再利用撤去、R：撤去を示す。

令和8年度　馬淵川流域下水道	
工事番号	債流2下第1号
工事名	八戸汚水中継ポンプ場外遠方監視制御設備更新工事
施工箇所	八戸市大字市川町外地内
配線表（更新その１）	縮尺 S:NONE
図面番号	43葉中 E-40
三八県土整備事務所	
青　森　県	

下田第２中継ポンプ場遠方監視制御設備（更新）（ 1/ 1）　　配　線　表

配線番号	自 記号	自 名称	至 記号	至 名称	配線仕様 種別、サイズ、芯数、本数	端末 屋外	端末 屋内	接地線 種別、サイズ	電線管 種別、サイズ、本数	備考
4001	TDT-4	下田第２ポンプ場伝送装置（子局）	DC-1	直流電源装置	600VEM-CE 2□ - 2C			EM-IE 5.5□		
4002	〃	〃	HSG-1	引込盤	EM-CEE 1.25□ - 5C x 2					
4003	〃	〃	HSG-2	主変圧器盤	EM-CEE 1.25□ - 6C					
4004	〃	〃	〃	〃	EM-CEE-S 1.25□ - 6C					
4005	〃	〃	〃	〃	EM-CEE-S 1.25□ - 2C					
4006	〃	〃	HSG-3	動力変圧器盤	EM-CEE 1.25□ - 6C					
4007	〃	〃	LSG-1	動力主幹盤	EM-CEE 1.25□ - 10C					
4008	〃	〃	〃	〃	EM-CEE 1.25□ - 3C					
4009	〃	〃	G	自家発電装置	EM-CEE 1.25□ - 7C					
4010	〃	〃	〃	〃	EM-CEE-S 1.25□ - 6C					
4011	〃	〃	〃	〃	EM-CEE-S 1.25□ - 2C					
4012	〃	〃	RY-M	沈砂池設備補助継電器盤	EM-CEE 1.25□ - 20C					
4013	〃	〃	〃	〃	EM-CEE 1.25□ - 10C					
4014	〃	〃	CC-P-1	汚水ポンプ設備補助継電器盤	EM-CEE 1.25□ - 30C					
4015	〃	〃	〃	〃	EM-CEE 1.25□ - 15C					
4016	〃	〃	KP-1	計装盤	EM-CEE 1.25□ - 10C					
4017	〃	〃	〃	〃	EM-CEE-S 1.25□ - 15C					
4018	〃	〃	〃	〃	EM-CEE-S 1.25□ - 6C					
4019	〃	〃	P-1	動力制御盤	EM-CEE 1.25□ - 2C					

六戸中継ポンプ場遠方監視制御設備（更新）（ 1/ 1）　　配　線　表

配線番号	自 記号	自 名称	至 記号	至 名称	配線仕様 種別、サイズ、芯数、本数	端末 屋外	端末 屋内	接地線 種別、サイズ	電線管 種別、サイズ、本数	備考
5001	TDT-7	六戸中継ポンプ場伝送装置（子局）	LP	ポンプ動力制御盤	600VEM-CE 2□ - 2C			EM-IE 5.5□	HIVE 22㎜	
5002	〃	〃	K	計装盤	EM-CEE 1.25□ - 20C x 2				HIVE 70㎜	
5003	〃	〃	〃	〃	EM-CEE 1.25□ - 12C					
5004	〃	〃	〃	〃	EM-CEE-S 1.25□ - 8C				HIVE 54㎜	
5005	〃	〃	〃	〃	EM-CEE-S 1.25□ - 6C					
5006	〃	〃	〃	〃	EM-CEE-S 1.25□ - 2C					

（注記）
1）本図は全て今回工事を示す。
2）M:再敷設、S：再利用撤去、R：撤去を示す。

令和8年度　馬淵川流域下水道	
工事番号	債流2下第1号
工事名	八戸汚水中継ポンプ場外遠方監視制御設備更新工事
施工箇所	八戸市大字市川町外地内
配線表（更新その２）	縮尺 S:NONE
図面番号	43葉中 E-41
三八県土整備事務所	
青　森　県	

管理棟遠方監視制御設備（撤去）（ 1/ 1）　　配　線　表

配線番号	自 記号	自 名称	至 記号	至 名称	配線仕様 種別、サイズ、芯数、本数	端末 屋外	端末 屋内	接地線 種別、サイズ	電線管 種別、サイズ、本数	備考
R 201	TM-S1	テレメータ盤（1）（遠方系）	CVCF-LAA1/2	中央監視制御分岐盤	600VCV 3.5 □ - 2 C			IV 5.5 □		
R 202	〃	〃	LCD-1	遠方監視制御装置1	LANケーブル - 4 P					
R 203	〃	〃	LCD-2	遠方監視制御装置2	LANケーブル - 4 P					
R 204	〃	〃		交換器	CCP-AP 0.65 mm - 3 P					
R 205	〃	〃	TB-A1	管理棟中継端子盤	CVV-S 1.25 □ - 6 C x 2					
R 206	〃	〃	INV-P1	初期汚水ポンプ設備可変速制御盤	CVV-S 1.25 □ - 2 C					
R 207	〃	〃	KP-P	ポンプ場計器盤	CVV-S 1.25 □ - 12 C x 4					

八戸中継ポンプ場遠方監視制御設備（撤去）（ 1/ 1）　　配　線　表

配線番号	自 記号	自 名称	至 記号	至 名称	配線仕様 種別、サイズ、芯数、本数	端末 屋外	端末 屋内	接地線 種別、サイズ	電線管 種別、サイズ、本数	備考
R 1101	TM-T1	遠方監視制御装置（八戸ポンプ場）	DP-1	直流電源装置	600VCV 2 □ - 2 C			IV 5.5 □		
R 1102	〃	〃	HSG-1	引込盤	CVV 1.25 □ - 4 C					
R 1103	〃	〃	〃	〃	CVV 1.25 □ - 5 C					
R 1104	〃	〃	HSG-2	受電盤	CVV 1.25 □ - 6 C					
R 1105	〃	〃	〃	〃	CVV 1.25 □ - 3 C					
R 1106	〃	〃	〃	〃	CVV-S 1.25 □ - 4 C					
R 1107	〃	〃	〃	〃	CVV-S 1.25 □ - 2 C					
R 1108	〃	〃	HSG-3	No.1,2変圧器き電盤	CVV 1.25 □ - 3 C x 4					
R 1109	〃	〃	HSG-4	No.1変圧器盤	CVV 1.25 □ - 4 C					
R 1110	〃	〃	LSG-1	No.1変圧器/二次母線連絡盤	CVV 1.25 □ - 3 C x 4					
R 1111	〃	〃	LSG-5	No.2変圧器盤	CVV 1.25 □ - 4 C					
R 1112	〃	〃	LSG-2	No.2変圧器二次/自家発引込盤	CVV 1.25 □ - 3 C x 4					
R 1113	〃	〃	LSG-4	No.2低圧主幹盤	CVV 1.25 □ - 4 C					
R 1114	〃	〃	DP-1	直流電源装置	CVV 1.25 □ - 4 C					
S 1115	〃	〃	G	自家発電装置	CVV 1.25 □ - 30 C					
S 1116	〃	〃	〃	〃	CVV 1.25 □ - 7 C					
S 1117	〃	〃	〃	〃	CVV-S 1.25 □ - 6 C					
S 1118	〃	〃	〃	〃	CVV-S 1.25 □ - 2 C					
R 1119	〃	〃	CC1R	沈砂池設備補助継電器盤	CVV 1.25 □ - 20 C x 3					
R 1120	〃	〃	〃	〃	CVV 1.25 □ - 15 C					
R 1121	〃	〃	CC2R	汚水ポンプ設備補助継電器盤	CVV 1.25 □ - 30 C x 2					
R 1122	〃	〃	〃	〃	CVV 1.25 □ - 20 C x 2					
R 1123	〃	〃	KP	計装・監視盤	CVV 1.25 □ - 12 C					
R 1124	〃	〃	〃	〃	CVV 1.25 □ - 4 C					
R 1125	〃	〃	〃	〃	CVV-S 1.25 □ - 20 C					
R 1126	〃	〃	〃	〃	CVV-S 1.25 □ - 6 C x 2					
R 1127	〃	〃	〃	〃	CVV-S 1.25 □ - 4 C					
R 1128	〃	〃		MDF盤	CCP-AP 0.65 mm - 3 P					

下田第２中継ポンプ場遠方監視制御設備（撤去）（ 1/ 1）　　配　線　表

配線番号	自 記号	自 名称	至 記号	至 名称	配線仕様 種別、サイズ、芯数、本数	端末 屋外	端末 屋内	接地線 種別、サイズ	電線管 種別、サイズ、本数	備考
R 4101	TM-T4	遠方監視制御装置（下田第２ポンプ場）	DC-1	直流電源装置	600VCV 2 □ - 2 C			IV 5.5 □		
R 4102	〃	〃	HSG-1	引込盤	CVV 1.25 □ - 5 C x 2					
R 4103	〃	〃	HSG-2	主変圧器盤	CVV 1.25 □ - 6 C					
R 4104	〃	〃	〃	〃	CVV-S 1.25 □ - 6 C					
R 4105	〃	〃	〃	〃	CVV-S 1.25 □ - 2 C					
R 4106	〃	〃	HSG-3	動力変圧器盤	CVV 1.25 □ - 6 C					
R 4107	〃	〃	LSG-1	動力主幹盤	CVV 1.25 □ - 10 C					
R 4108	〃	〃	〃	〃	CVV 1.25 □ - 3 C					
R 4109	〃	〃	G	自家発電装置	CVV 1.25 □ - 7 C					
R 4110	〃	〃	〃	〃	CVV-S 1.25 □ - 6 C					
R 4111	〃	〃	〃	〃	CVV-S 1.25 □ - 2 C					
R 4112	〃	〃	RY-W	沈砂池設備補助継電器盤	CVV 1.25 □ - 20 C					
R 4113	〃	〃	〃	〃	CVV 1.25 □ - 10 C					
R 4114	〃	〃	CC-P-1	汚水ポンプ設備補助継電器盤	CVV 1.25 □ - 30 C					
R 4115	〃	〃	〃	〃	CVV 1.25 □ - 15 C					
R 4116	〃	〃	KP-1	計装盤	CVV 1.25 □ - 10 C					
R 4117	〃	〃	〃	〃	CVV-S 1.25 □ - 15 C					
R 4118	〃	〃	〃	〃	CVV-S 1.25 □ - 6 C					
R 4119	〃	〃	P-1	動力制御盤	CVV 1.25 □ - 2 C					

百石中継ポンプ場遠方監視制御設備（撤去）（ 1/ 1）　　配　線　表

配線番号	自 記号	自 名称	至 記号	至 名称	配線仕様 種別、サイズ、芯数、本数	端末 屋外	端末 屋内	接地線 種別、サイズ	電線管 種別、サイズ、本数	備考
R 2101	TM-T2	遠方監視制御盤（百石ポンプ場）	HP-A1	引込受電盤	EM-CEE 1.25 □ - 7 C			IV 5.5 □		
R 2102	〃	〃	〃	〃	EM-CEE-S 1.25 □ - 3 C					
R 2103	〃	〃	〃	〃	EM-CEE 1.25 □ - 2 C					
R 2104	〃	〃	LT-A1	主変圧器盤	EM-CEE 1.25 □ - 4 C					
R 2105	〃	〃	LP-A1	動力主幹盤	600VEM-CE 2 □ - 2 C					
R 2106	〃	〃	〃	〃	EM-CEE 1.25 □ - 12 C					
S 2107	〃	〃	G	自家発電装置	CVV 1.25 □ - 20 C					
S 2108	〃	〃	〃	〃	CVV 1.25 □ - 3 C					
S 2109	〃	〃	〃	〃	CVV-S 1.25 □ - 6 C					
S 2110	〃	〃	〃	〃	CVV 1.25 □ - 2 C					
R 2111	〃	〃	RY-A1	沈砂池設備補助継電器盤	EM-CEE 1.25 □ - 2 C					
R 2112	〃	〃	〃	〃	EM-CEE 1.25 □ - 3 C					
R 2113	〃	〃	〃	〃	EM-CEE 1.25 □ - 5 C x 2					
R 2114	〃	〃	〃	〃	EM-CEE 1.25 □ - 8 C					
R 2115	〃	〃	〃	〃	EM-CEE 1.25 □ - 15 C					
R 2116	〃	〃	RY-A2	汚水ポンプ設備補助継電器盤	EM-CEE 1.25 □ - 2 C					
R 2117	〃	〃	〃	〃	EM-CEE 1.25 □ - 3 C					
R 2118	〃	〃	〃	〃	EM-CEE 1.25 □ - 4 C					
R 2119	〃	〃	〃	〃	EM-CEE 1.25 □ - 5 C					
R 2120	〃	〃	〃	〃	EM-CEE 1.25 □ - 6 C					
R 2121	〃	〃	〃	〃	EM-CEE 1.25 □ - 8 C					
R 2122	〃	〃	〃	〃	EM-CEE 1.25 □ - 12 C					
R 2123	〃	〃	〃	〃	EM-CEE 1.25 □ - 15 C					
R 2124	〃	〃	KP-A1	計装盤	600VEM-CE 5.5 □ - 2 C					
R 2125	〃	〃	〃	〃	EM-CEE-S 1.25 □ - 2 C x 13					
R 2126	〃	〃		保安器	CCP-AP 0.65 mm - 3 P					

下田第１中継ポンプ場遠方監視制御設備（撤去）（ 1/ 1）　　配　線　表

配線番号	自 記号	自 名称	至 記号	至 名称	配線仕様 種別、サイズ、芯数、本数	端末 屋外	端末 屋内	接地線 種別、サイズ	電線管 種別、サイズ、本数	備考
R 3101	TM-T3	遠方監視制御盤（下田第１ポンプ場）	DC-1	直流電源装置	600VCV 2 □ - 2 C			IV 5.5 □		
R 3102	〃	〃	HSG-1	引込盤	CVV 1.25 □ - 5 C x 2					
R 3103	〃	〃	HSG-2	主変圧器盤	CVV 1.25 □ - 5 C					
R 3104	〃	〃	〃	〃	CVV-S 1.25 □ - 8 C					
R 3105	〃	〃	〃	〃	CVV-S 1.25 □ - 2 C					
R 3106	〃	〃	HSG-3	動力変圧器盤	CVV 1.25 □ - 4 C					
R 3107	〃	〃	LSG-1	動力主幹盤	CVV 1.25 □ - 10 C					
R 3108	〃	〃	〃	〃	CVV 1.25 □ - 3 C					
R 3109	〃	〃	G	自家発電装置	CVV 1.25 □ - 15 C					
R 3110	〃	〃	〃	〃	CVV-S 1.25 □ - 6 C					
R 3111	〃	〃	〃	〃	CVV-S 1.25 □ - 2 C					
R 3112	〃	〃	RY-W	沈砂池設備補助継電器盤	CVV 1.25 □ - 20 C					
R 3113	〃	〃	〃	〃	CVV 1.25 □ - 10 C					
R 3114	〃	〃	CC-P-1	汚水ポンプ設備補助継電器盤	CVV 1.25 □ - 20 C					
R 3115	〃	〃	〃	〃	CVV 1.25 □ - 15 C					
R 3116	〃	〃	〃	〃	CVV 1.25 □ - 12 C x 2					
R 3117	〃	〃	KP-1	計装盤	CVV 1.25 □ - 6 C					
R 3118	〃	〃	〃	〃	CVV-S 1.25 □ - 15 C					
R 3119	〃	〃	〃	〃	CVV-S 1.25 □ - 6 C					
R 3120	〃	〃	P-1	動力盤	CVV 1.25 □ - 2 C					
R 3121	〃	〃		保安器収納函	CCP-AP 0.65 mm - 3 P					

（注記）
1）本図は全て今回工事を示す。
2）M:再敷設、S：再利用撤去、R：撤去を示す。

令和8年度　馬淵川流域下水道	
工事番号	債流2下第1号
工事名	八戸汚水中継ポンプ場外 遠方監視制御設備更新工事
施工箇所	八戸市大字市川町外地内
配線表（撤去）	縮尺 S:NONE
図面番号	43葉中 E-42
三八県土整備事務所	
青　森　県	

管理棟遠方監視制御設備（仮設）（ 1/ 1）

配　線　表

配線番号	自 記号	自 名称	至 記号	至 名称	配線仕様 種別、サイズ、芯数、本数	端末 屋外	端末 屋内	接地線 種別、サイズ	電線管 種別、サイズ、本数	備考
7001	LP-AA3	照明変圧器・配電盤		仮設汎用UPS	600VCV 14□ - 2C		2	IV 3.5□		
7002		仮設汎用UPS	TM-S1	テレメータ盤（1）（遠方系）	600VCV 3.5□ - 2C					

管理棟遠方監視制御設備（仮設撤去）（ 1/ 1）

配　線　表

配線番号	自 記号	自 名称	至 記号	至 名称	配線仕様 種別、サイズ、芯数、本数	端末 屋外	端末 屋内	接地線 種別、サイズ	電線管 種別、サイズ、本数	備考
R 7101	LP-AA3	照明変圧器・配電盤		仮設汎用UPS	600VCV 14□ - 2C			IV 3.5□		
R 7102		仮設汎用UPS	TM-S1	テレメータ盤（1）（遠方系）	600VCV 3.5□ - 2C					

（注記）

1）本図は全て今回工事を示す。

2）M:再敷設、S：再利用撤去、R：撤去を示す。

令和8年度　馬淵川流域下水道	
工事番号	債流2下第1号
工事名	八戸汚水中継ポンプ場外遠方監視制御設備更新工事
施工箇所	八戸市大字市川町外地内
配線表（仮設）	縮尺 S:NONE
図面番号	43葉中 E-43
三八県土整備事務所	
青　森　県	